Electrolux

F4TD

Tavolo da stiro pieghevole - Uso e Manutenzione
Folding table - Usage and Maintenance
Zusammenklappbarer Bügeltisch - Bedienung und Wartung
Table à repasser pliable - Usage et Entretien
Tabla de planchar plegable - Empleo y Mantenimiento
Strykbräda - Användning och service
Plooibare strijkplank - Gebruik en Onderhoud

CE

F4TD/2-ed3706

F4TD/2-ed3706

NEDERLANDS SVENSKA ESPAÑOL FRANÇAIS DEUTSCH ENGLISH ITALIANO

ITALIANO

Indice

AVVERTENZE 2
1. Descrizione dell'apparecchio 3
2. Primo utilizzo 3
3. Utilizzo 3
3.1. Preparazione 3
3.2. Stiratura 3
3.3. Termine del lavoro 6
4. Manutenzione 6
5. Rottamazione 6

AVVERTENZE

- **Non permettere che l'apparecchio venga utilizzato da bambini o da persone che non ne conoscano il funzionamento.**
- **Non immergere mai l'apparecchio nell'acqua o in altri liquidi. Non versare acqua o liquidi sul piano.**
- **Non toccare l'apparecchio con mani e piedi bagnati quando la spina è inserita.**
- **Non lasciare mai l'apparecchio incustodito quando è collegato alla rete.**
- **Se l'apparecchio dovesse restare inutilizzato, si raccomanda di staccare la spina di alimentazione dalla rete elettrica.**
- **Non lasciare l'apparecchio esposto ad agenti atmosferici.**
- **Utilizzare solo con il piano rivestito dell'apposita imbottitura (asciutta)**
- **Non spruzzare acqua o vapore sull'interruttore o sulla presa di servizio**
- **Non ostruire le griglie del ventilatore**
- **Per la pulizia usare solo un panno umido**
- **Non appoggiare mai un ferro da stiro caldo direttamente sul supporto metallico: il supporto potrebbe diventare rovente. Utilizzare sempre un apposito tappetino tra il ferro da stiro e il supporto.**

Il produttore declina tutte le responsabilità in caso di incidenti derivanti da un utilizzo dell'apparecchio non conforme alle presenti istruzioni d'uso.

1. Descrizione dell'apparecchio

L'apparecchio qui descritto è un tavolo aspirante e riscaldato da usare in abbinamento ad un ferro da stiro. L'apparecchio è destinato esclusivamente all'uso domestico, non professionale. L'apparecchio è fatto per essere utilizzato esclusivamente da adulti. L'apparecchio deve essere utilizzato per stirare indumenti e biancheria. Ogni altro uso è da considerarsi improprio e potenzialmente pericoloso.

2. Primo utilizzo

Togliere l'apparecchio dalla confezione e accertarsi che l'imballo contenga i particolari qui di seguito elencati:

A. Supporto per caldaia
B. Telo di copertura
C. Telo reggi indumenti

Smaltire il cartone e la plastica dell'imballo secondo le regole vigenti nella vostra area di abitazione.

Montare gli accessori come mostrato in Figura 2:

A. Montare il supporto per la caldaia
B. Rivestire il tavolo con il telo fornito in dotazione
C. Infilare la tela reggi indumenti sull'apposito telaio

3. Utilizzo

3.1. Preparazione

Fare riferimento alla Figura 3.

- Appoggiare l'asse a terra.
- Allentare il laccio che trattiene il tavolo chiuso e sfilarlo (D)
- Sollevare l'asse, accompagnando il piano fino all'altezza desiderata. Incastrare la sbarra nel gancio più prossimo all'altezza desiderata (E).
- Inserire la spina di alimentazione in una presa di corrente idonea (230V 50Hz).
- Se si possiede la caldaia coordianta Domina, appoggiare la caldaia con ferro sull'apposito sostegno e inserire la sua spina nella presa predisposta sul tavolo (F).
- Accendere l'interruttore generale del tavolo (2 - Figura 1). In questo modo la resistenza del piano entra in funzione. Dopo qualche minuto sentirete che il tavolo diventa caldo.

3.2. Stiratura

Tenere premuto il pedale (6 - Figura 1) per aspirare.
L'aspirazione permette di tenere i capi da stirare ben fermi e lisci sul piano, inoltre rimuove il vapore.

Per una stiratura di qualità professionale consigliamo di operare come segue:

- stendere il capo da stirare sul tavolo
- attivare l'aspirazione e con la mano lisciare bene il tessuto
- passare il ferro da stiro, erogando vapore e aspirando contemporaneamente
- continuare ad aspirare per alcuni secondi dopo che si è passato il ferro a vapore. In questo modo il tessuto si asciuga e si raffredda e non rischia di sgualcirsi quando viene tolto dal tavolo.

Per evitare formazioni di condensa all'interno dell'asse, consigliamo di utilizzare sempre l'aspirazione durante la stiratura a vapore.

- Il ferro deve essere utilizzato e lasciato a riposo su una superficie stabile;
- quando si ripone il ferro sul suo appoggiaferro, assicurarsi che la superficie su cui è collocato l'appoggiaferro sia stabile;
- il ferro non deve essere utilizzato se è stato fatto cadere, se vi sono segni di danni visibili o se perde.

ATTENZIONE - Non lasciare il ferro caldo appoggiato direttamente sulla superficie di stiratura: il telo di copertura si potrebbe rovinare.

ATTENZIONE – Il tavolo è dotato di piedini antiscivolo che ne impediscono lo slittamento. Quando il tavolo è aperto, non cercare di spingerlo per spostarlo: potrebbe ribaltarsi e cadere con grave pericolo per la vostra incolumità.

ATTENZIONE – Non lasciare il tavolo acceso coperto di biancheria o di altro materiale: il calore che il tavolo sviluppa potrebbe danneggiare il materiale o causare un principio d'incendio.

Figura 1 - Parti dell'apparecchio

1. Piano da stiro
2. Interruttore generale
3. Supporto per la caldaia
4. Presa di alimentazione per la caldaia
5. Cavo di alimentazione
6. Pedale di aspirazione
7. Supporto indumenti
8. Tacche per la regolazione dell'altezza
9. Vano per riporre il cavo elettrico e il pedale

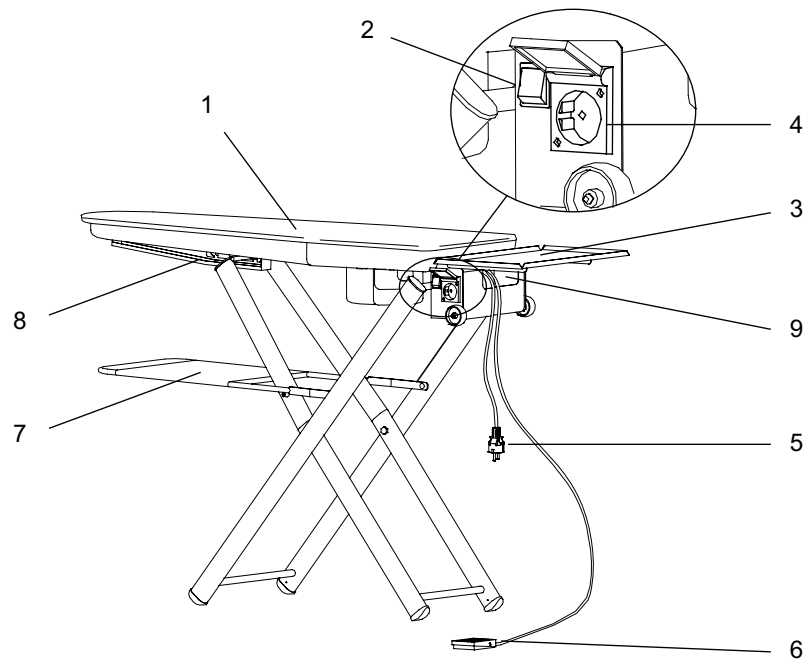

Figura 2 - Montaggio

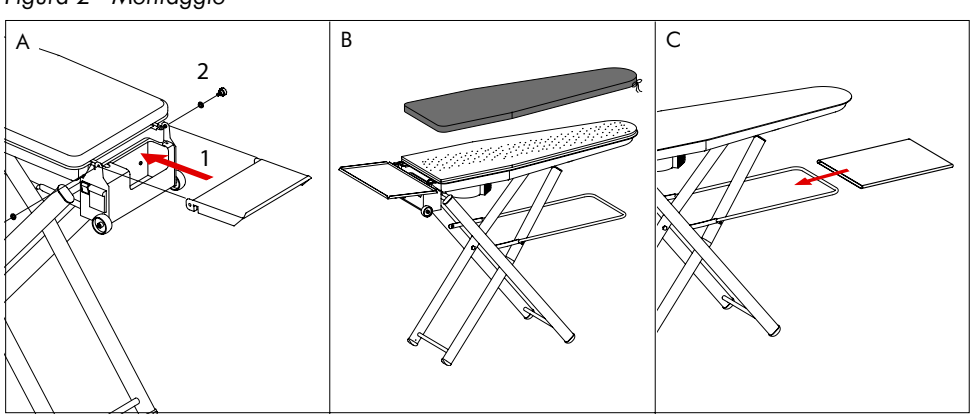

Figura 3 - Preparazione per l'utilizzo

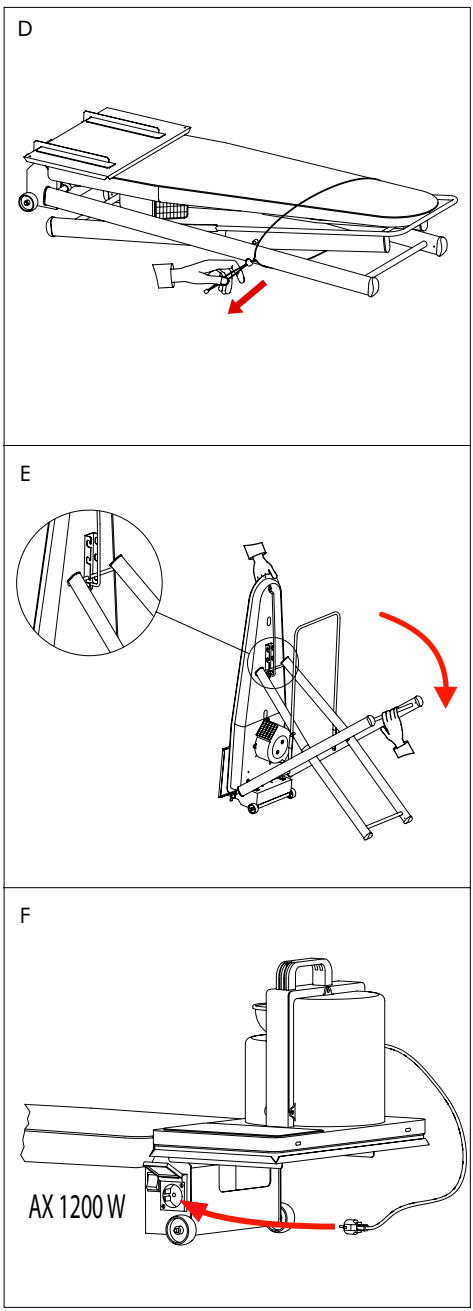

Figura 4 - Al termine dell'uso

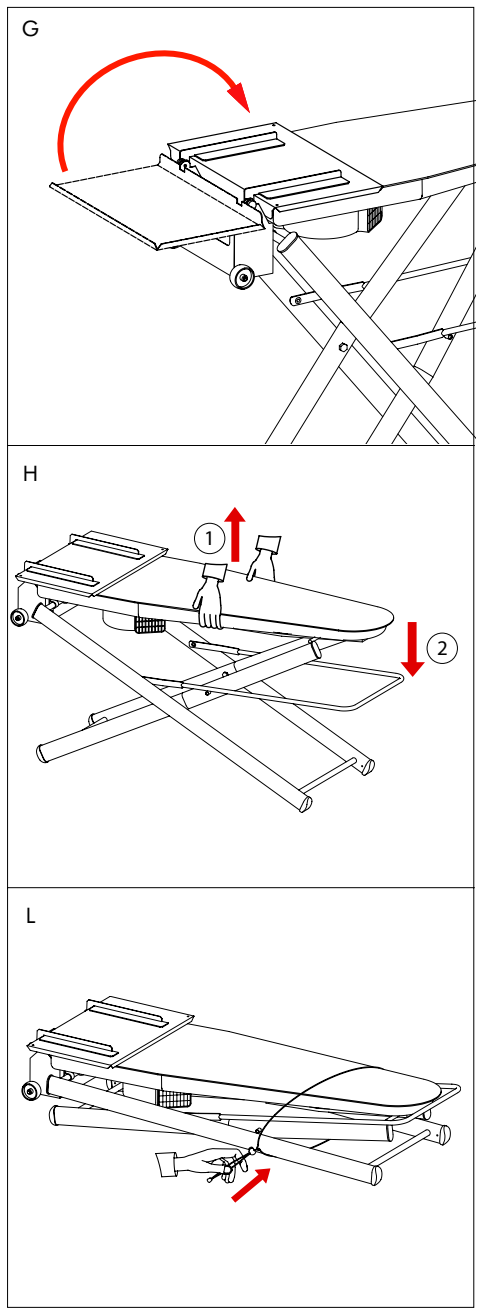

3.3. Termine del lavoro

Fare riferimento alla Figura 4

- Spegnere l'interruttore generale (2 - Figura 1)
- Disinserire la spina di alimentazione dalla presa di rete.
- Disinserire la spina di alimentazione della caldaia con ferro (se presente) e togliere la caldaia dal supporto
- Ripiegare il supporto sul tavolo (G - Figura 4)
- Il cavo e il pedale possono essere arrotolati e riposti nell'apposito vano (9 - Figura 1)
- Sollevare leggermente il piano, con entrambe le mani, per farlo sganciare. Accompagnare il piano nella discesa. (H - Figura 4)
- Legare le gambe e il tavolo insieme in modo che il tavolo non si possa aprire accidentalmente. (L - Figura 4)

4. Manutenzione

Mantenere pulito il telo di copertura. La copertura può essere lavata in lavatrice con programma delicato a 40 gradi. Quando si lava la copertura attendere che sia completamente asciugata prima di rivestire il tavolo.

Se il telo si danneggia, sostituirlo con un ricambio originale. Non acquistare altri teli disponibili in commercio perché potrebbero non essere adatti per l'uso con un tavolo aspirante.

Pulire la carrozzeria con regolarità. Per la pulizia esterna dell'apparecchio, utilizzare semplicemente un panno umido. Evitare l'uso di solventi o detergenti che potrebbero arrecare danni alla superficie plastica. Prima della pulizia, staccare sempre la spina di alimentazione dalla rete elettrica.

ATTENZIONE - In caso di guasto o malfunzionamento portare l'apparecchio ad un centro assistenza. Non cercare di riparare l'apparecchio da soli.

ATTENZIONE - Il cavo di alimentazione può essere sostituito solo da un centro assistenza.

5. Rottamazione

Smaltimento di rifiuti di apparecchiature elettriche ed elettroniche (RAEE) nell'Unione Europea

Questo simbolo che appare sul prodotto o sulla confezione indica che il prodotto è soggetto a raccolta differenziata. Gli utenti devono provvedere allo smaltimento delle apparecchiature da rottamare portandole al luogo di raccolta indicato per il riciclaggio delle apparecchiature elettriche ed elettroniche. La raccolta e il riciclaggio separati delle apparecchiature da rottamare in fase di smaltimento favoriscono la conservazione delle risorse naturali e garantiscono che tali apparecchiature vengano rottamate nel rispetto dell'ambiente e della tutela della salute. Per ulteriori informazioni sui punti di raccolta delle apparecchiature da rottamare, contattare il rivenditore presso il quale è stato acquistato il prodotto.

Index

WARNINGS 8
1. Description of the appliance 9
2. First usage 9
3. Usage 9
3.1. Setup 9
3.2. Ironing 9
3.3. End of the job 12
4. Maintenance 12
5. Disposing of the appliance 12

ENGLISH

WARNINGS

- **Do not allow the appliance to be used by children or by somebody that does not know how to use it.**
- **Do not put the appliance in water or other liquids. Do not pour liquids on the surface of the table.**
- **Do not touch the appliance with wet hands or feet when the plug is connected to a socket.**
- **Do not leave the appliance unattended when it is connected to the mains.**
- **When the appliance is not being used, disconnect the plug from the socket.**
- **Do not leave the appliance exposed to atmospheric agents**
- **Use the surface only if covered by its padding (the padding must be dry)**
- **Do not spray water or steam on the switch and on the built-in socket.**
- **Do not cover the air grids of the motor.**
- **For cleaning use only a wet cloth.**
- **Do not leave a hot iron directly on the metal support: the support may become very hot. Always place an insulating iron rest between the iron and the metal support.**

The manufacturer is not responsible for any consequences arising from the neglecting of instructions reported in this manual.

1. Description of the appliance

The appliance described in this manual is a heated suction table to be used in combination with an iron. The appliance is intended for household or semi-professional use only. The appliance can be used only by adults. The appliance must be used only to iron garments and linen. Any other usage is to be considered improper and, therefore, potentially harmful.

2. First usage

Unpack the appliance and make sure that the follwoing items are included in the box:
A. Support for boiler
B. Surface padding
C. Garment tray

Dispose of cardboard and plastic according to the recycling policy valid in your area.

Assemble the accessories as shown in Figure 2:
A. Mount the support for the boiler
B. Cover the table with the padding provided
C. Slip the garment tray onto the frame

3. Usage

3.1. Setup

Refer to Figure 3.
- Put the folded machine flat on the floor.
- Release the cord that holds the table folded (D)
- Raise the surface and insert the bar into the notch most suitable to the desired height (E)
- Insert the plug in a suitable socket (230V 50Hz)
- Place the boiler on the support and insert its plug into the built-in socket of the table (F).
- Turn on the switch of the table (2 - Figure 1). The heating element of the table begins to heat: after a while you will feel that the ironing surface becomes warm.

3.2. Ironing

Keep the pedal depressed to activate suction.
Suction allows to block the garments on the ironing surface and removes steam from the fabric.

For professional-quality pressing, we suggest to operate as follows:
- Lay the garment on the ironing surface
- Activate suction and, with your hands, flatten the fabric on the surface
- Keeping suction active, iron the fabric using steam
- Leave suction on for some seconds in order to remove all humidity. When the fabric is dry and cool it does not get wrinkled when it is removed from the table.

When ironing with steam, use suction in order to avoid condensate to build up inside the table.

- The iron must be used and rested on a stable surface;
- when placing the iron on its stand, ensure that the surface on which the stand is placed is stable;
- the iron is not to be used if it has been dropped, if there are visible signs of damage or if it is leaking.

WARNING - Do not leave a hot iron on the cover: the cover may change color.

WARNING – The legs of the table terminate with antiskid caps. When the table is open, do not attempt to move it by pushing it: it may fall injuring you or somebody else.

WARNING - Do not leave the table covered in garments when it is on: the heat from the table may damage the fabric or cause a fire.

3.3. End of the job

Refer to Figure 4
- Turn off the switch (2 - Figure 1)
- Disconnect from the mains
- If a boiler is connected to the table, disconnect the plug of the boiler and remove the boiler from the support
- Fold the support on the ironing surface (G - Figure 4)
- The power cord and the cable can be stored in the compartment of the table
- Using both hands raise the surface to unhook the height-notch. Then lower the table to the floor. (H - Figure 4)
- Tie the legs and surface together with the cord

Figure 1 - Parts of the appliance

1. Ironing surface
2. Switch
3. Support for boiler
4. Built-in socket for boiler
5. Power cord
6. Suction pedal
7. Garment tray
8. Height regulation notches
9. Storage compartment for power cord and pedal

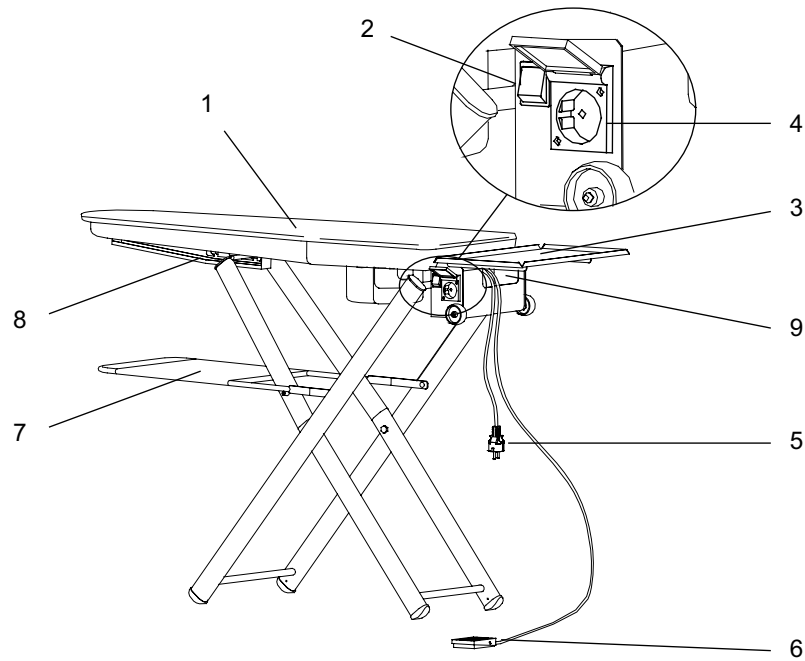

ENGLISH

Figure 2 - Assembling

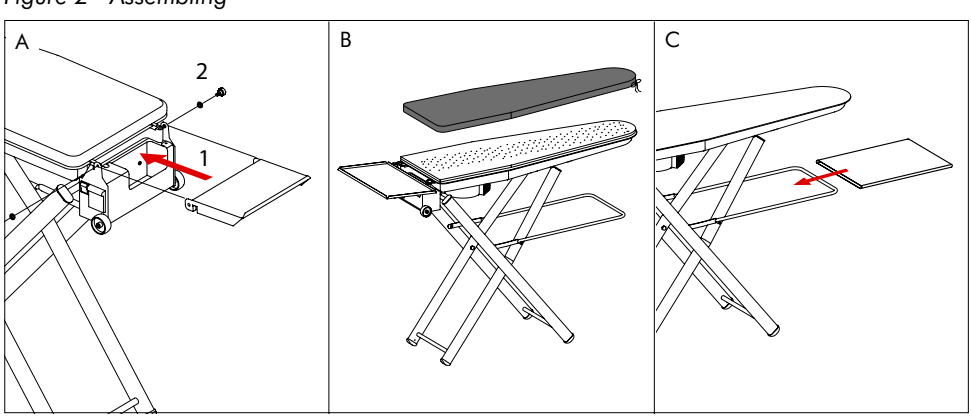

Figure 3 - Setup for usage

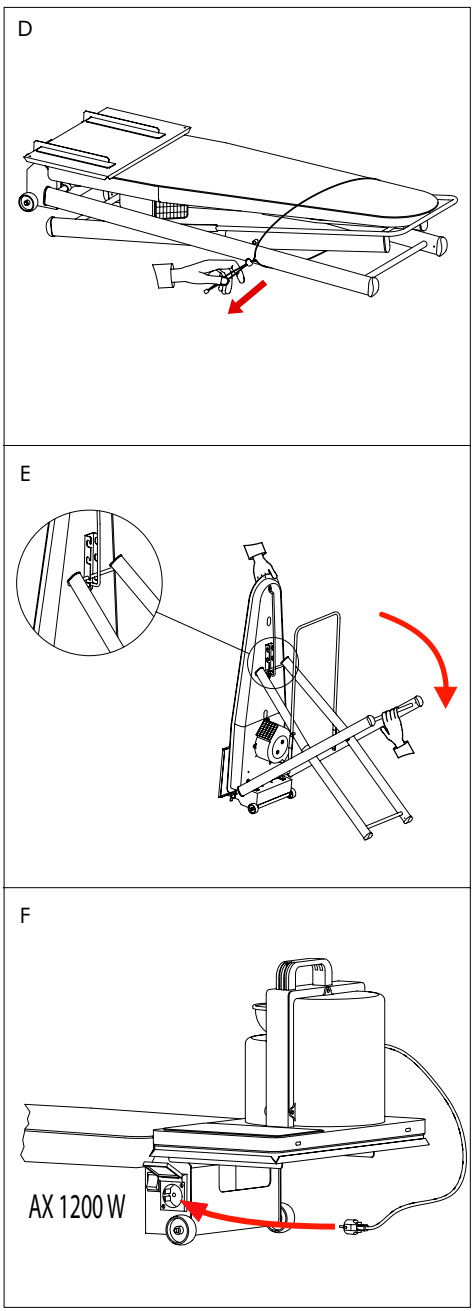

Figure 4 - End ot job

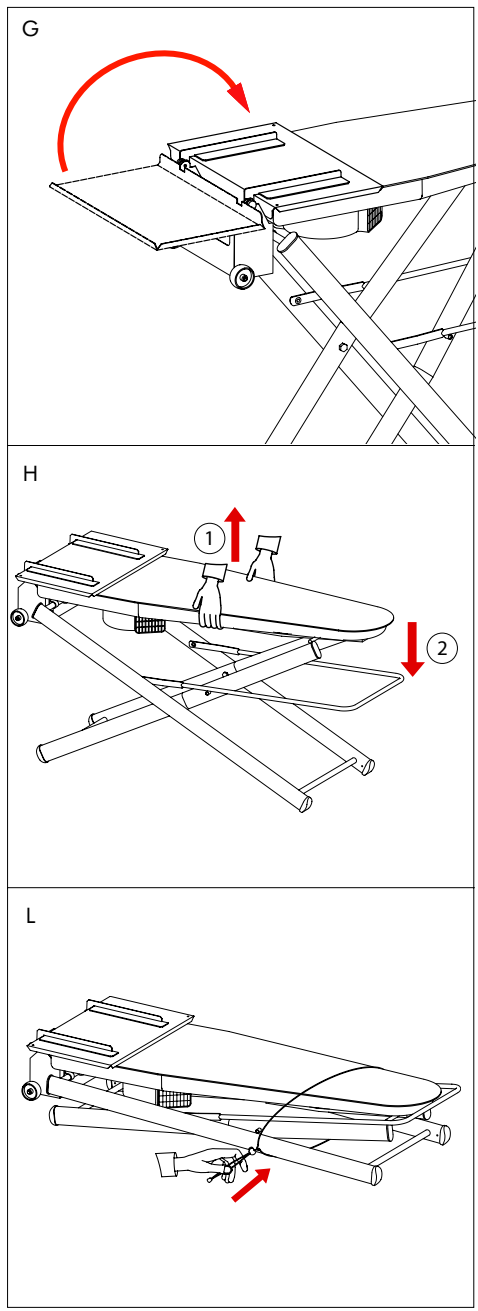

provided. (L - Figure 4)

4. Maintenance

Keep the padding of the surface clean. The padding can be washed at 40°C, delicate cycle.
Before covering the table, wait for the padding to be completely dry.

If the cover gets damaged, replace it with an original spare. Do not purchase other covers available on the market because they may be unsuited for usage with a suction table.

Clean the cabinet with a wet cloth. Do not use detergents or solvents. Disconnect from mains before cleaning.

WARNING - In case of failure or malfunction, never try to open or service the appliance autonomously. Always refer to your nearest authorised service center.

WARNING - The power cord can be changed only by a service center.

5. Disposing of the appliance

Refer to a specialized recyclig center for disposal in compliance to local regulations.

Disposal of Waste Electric and Electronic Equipment (WEEE) in the European Union

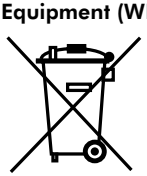

This symbol on the product or on its packaging indicates that this product is subject to separate collection and recycling.
It is your responsibility to dispose of your waste equipment by handing it over to a designated collection point for the recycling of waste electrical and electronic equipment. The separate collection and recycling of your waste equipment at the time of disposal will help to conserve natural resources and ensure that it is recycled in a manner that protects human health and the environment. For more information about where you can drop off your waste equipment for recycling, please contact the dealer where you purchased the product.

ENGLISH

Inhaltsverzeichnis

HINWEISE 14
1. Beschreibung des Geräts 15
2. Erstverwendung 15
3. Verwendung 15
3.1. Vorbereitung 15
3.2. Das Bügeln 15
3.3. Ende der Arbeit 18
4. Wartung 18
5. Verschrottung 18

DEUTSCH

HINWEISE

- **Das Gerät darf weder von Kindern noch von Personen benutzt werden, die über keine betriebsbezogenen Kenntnisse verfügen.**
- **Das Gerät nie in Wasser oder andere Flüssigkeiten tauchen. Kein Wasser und keine Flüssigkeiten auf die Fläche schütten.**
- **Das Gerät bei eingestecktem Stecker nicht mit nassen Händen oder Füssen berühren.**
- **Das Gerät nie unbewacht lassen, wenn es an das Stromnetz angeschlossen ist.**
- **Bei Nichtverwendung wird empfohlen, den Versorgungsstecker vom Stromnetz abzutrennen.**
- **Das Gerät keinen Witterungseinflüssen aussetzen.**
- **Die Bügelfläche nur überzogen mit der entsprechenden (trockenen) Polsterung verwenden.**
- **Kein Wasser und keinen Dampf auf den Schalter oder auf die Stecker spritzen.**
- **Die Gitter des Gebläses nicht verstopfen.**
- **Zur Reinigung nur ein feuchtes Tuch verwenden.**
- **Das heiße Bügeleisen nie direkt auf die Metallhalterung stellen, da die Halterung sonst glühend heiß werden könnte. Zwischen dem Bügeleisen und der Halterung immer eine eigens dazu bestimmte Matte zwischen legen.**

Der Hersteller lehnt jede Verantwortung für Unfälle ab, die auf eine nicht gebrauchsanweisungsgemäße Verwendung des Geräts zurückzuführen sind.

1. Beschreibung des Geräts

Das hier beschriebene Gerät ist ein beheizter Bügeltisch mit Dampfabsaugung, der in Kombination mit einem Bügeleisen zu verwenden ist. Das Gerät dient ausschließlich dem nicht professionellen Hausgebrauch. Das Gerät ist ausschließlich für den Gebrauch von Erwachsenen bestimmt. Das Gerät darf nur zum Bügeln von Kleidungsstücken und Wäsche verwendet werden. Jeder anderwärtige Gebrauch versteht sich als unsachgemäß und ist sehr gefährlich.

2. Erstverwendung

Nehmen Sie das Gerät aus der Verpackung und überprüfen Sie, ob alle nachfolgenden Einzelteile vorhanden sind:

A. Kesselhalterung
B. Bügeltischauflage
C. Auflage für Kleiderablage

Die Karton- und Plastikverpackung sind laut den geltenden Vorschriften an Ihrem Wohnort zu entsorgen.

Das Zubehör gemäß der Abb. 2 anmontieren:

A. Montieren Sie die Halterung für den Kessel.
B. Überziehen Sie den Bügeltisch mit der mitgelieferten Bügeltischauflage
C. Streifen Sie die Auflage für die Kleiderablage über ihren Rahmen.

3. Verwendung

3.1. Vorbereitung

Siehe Abb. 3

- Stellen Sie das Bügelbrett auf den Boden.
- Lösen und ziehen Sie die Schnur, die den Tisch geschlossen hält, heraus (D).
- Heben Sie den Bügeltisch an, bis er die gewünschte Höhe erreicht hat. Klemmen Sie den Stab so nah wie möglich an der gewünschten Höhe in den Haken (E).
- Stecken Sie den Versorgungsstecker in eine angemessene Steckdose (230V 50Hz).
- Wenn Sie einen kombinierten Domina-Kessel besitzen, können Sie ihn mit dem Bügeleisen auf die betreffende Halterung stellen und seinen Stecker in die Steckdose auf dem Tisch (F) stecken.
- Den Hauptschalter des Tisches einschalten (2 - Abb. 1). Auf diese Weise wird das Widerstandselement des Bügeltisches geschaltet. Nach wenigen Minuten werden Sie spüren, dass der Bügeltisch warm wird.

3.2. Das Bügeln

Drücken Sie auf das Fußpedal (6 - Abb. 1), um den Dampf abzusaugen.
Durch die Absaugung bleiben die zu bügelnden Kleidungsstücke sicher und glatt auf dem Bügeltisch liegen. Außerdem wird der Dampf entfernt.

Für ein professionelles Bügelergebnis wird die folgende Arbeitsweise empfohlen:

- Die zu bügelnde Kleidung auf den Tisch legen.
- Die Dampfabsaugung schalten und den Stoff mit der Hand gut glätten.
- Mit dem Bügeleisen darüber bügeln und gleichzeitig Dampf abgeben und absaugen.
- Nachdem Sie mit dem Dampfbügeleisen über die Kleidung gebügelt haben, sollten Sie noch einige Sekunden mit der Absaugung fortfahren. Auf diese Weise trocknet und kühlt der Stoff ab und zerknittert nicht nach dem Entfernen vom Bügeltisch.

Um die Kondensatbildung in dem Bügeltisch zu vermeiden wird empfohlen, während dem Bügeln mit Dampf immer die Dampfabsaugung zu betätigen.

- Das Bügeleisen ist auf einer festen Bügeloberfläche zu verwenden und abzustellen;
- beim Abstellen des Bügeleisens auf seiner Bügeleisenablage versichern Sie sich, dass die dazu bestimmte Oberfläche stabil ist;
- das Bügeleisen ist nicht zu verwenden, wenn es hingefallen und sichtbar beschädigt ist oder Wasserverluste aufweist.

ACHTUNG – Lassen Sie das heiße Bügeleisen nicht direkt auf der Bügelfläche stehen, da dadurch die Bügeltischauflage ruiniert werden könnte.

ACHTUNG – Der Tisch ist gegen das Verschieben mit rutschfesten Füßchen ausgestattet. Versuchen Sie also nicht ihn zu verschieben wenn er offen ist, weil er umkippen und eine hohe Verletzungsgefahr für Sie darstellen könnte.

Abb. 1 – Teile der Maschine

1. Bügelfläche
2. Hauptschalter
3. Kesselhalterung
4. Versorgungssteckdose für den Kessel
5. Speisekabel
6. Dampfabsaugpedal
7. Kleiderhalterung
8. Kerben zur Höhenregelung
9. Fach für die Unterbringung der Stromkabel und des Fußpedals

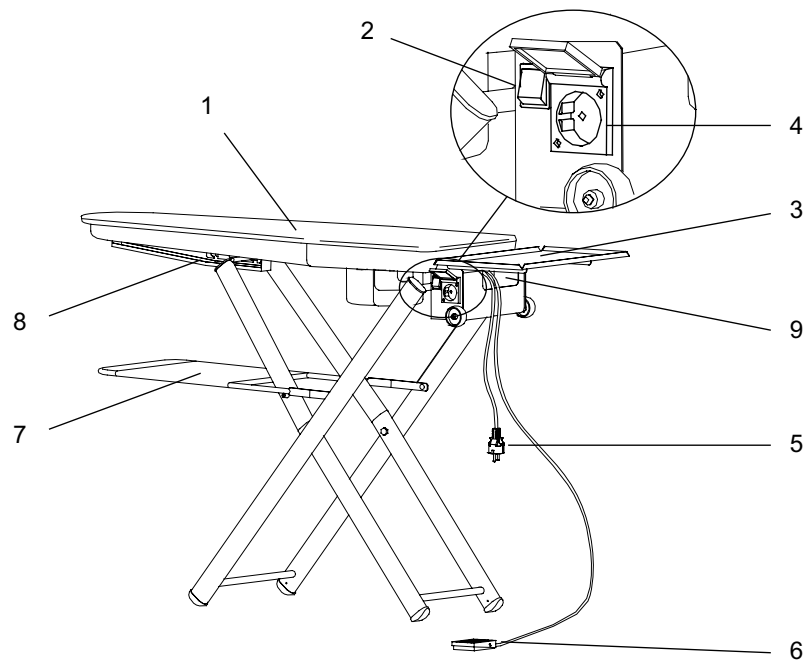

DEUTSCH

Abb. 2 - Montage

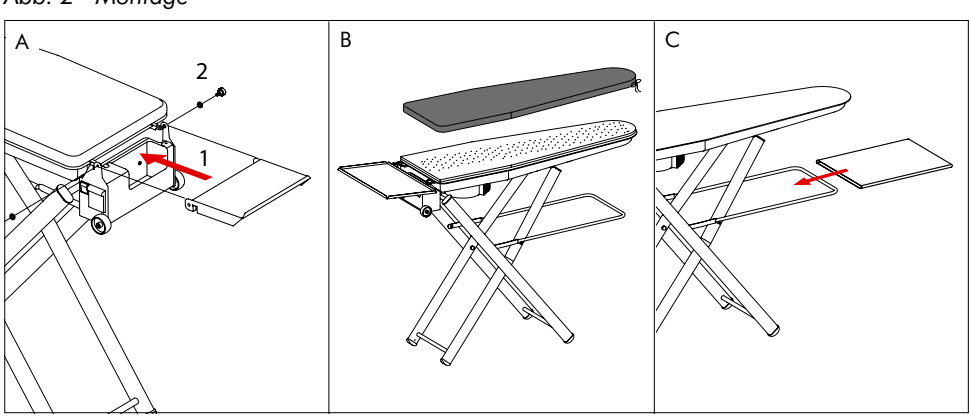

Abb. 3 – Vorbereitung für den Gebrauch

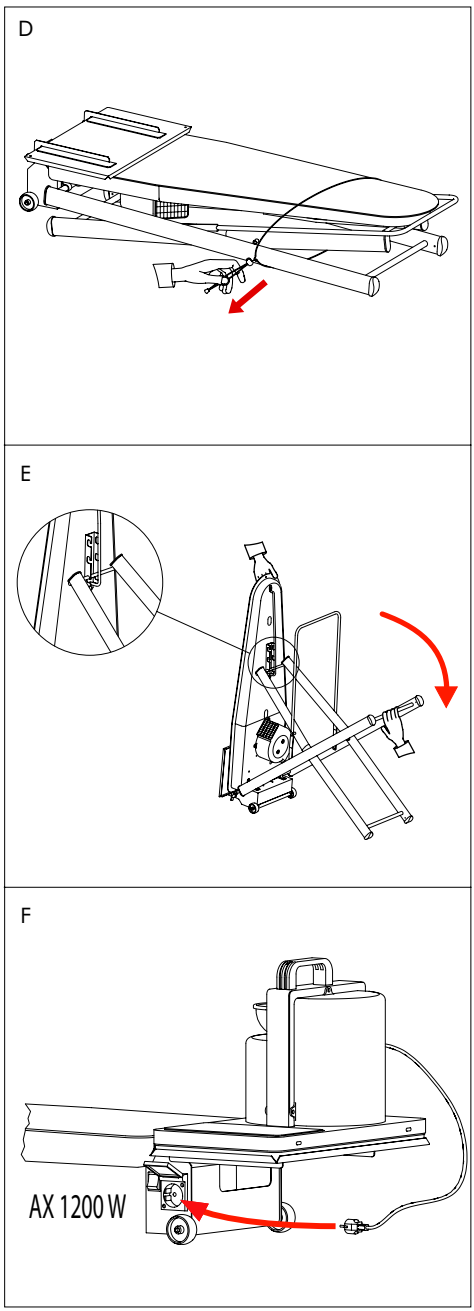

Abb. 4 - Ende der Arbeit

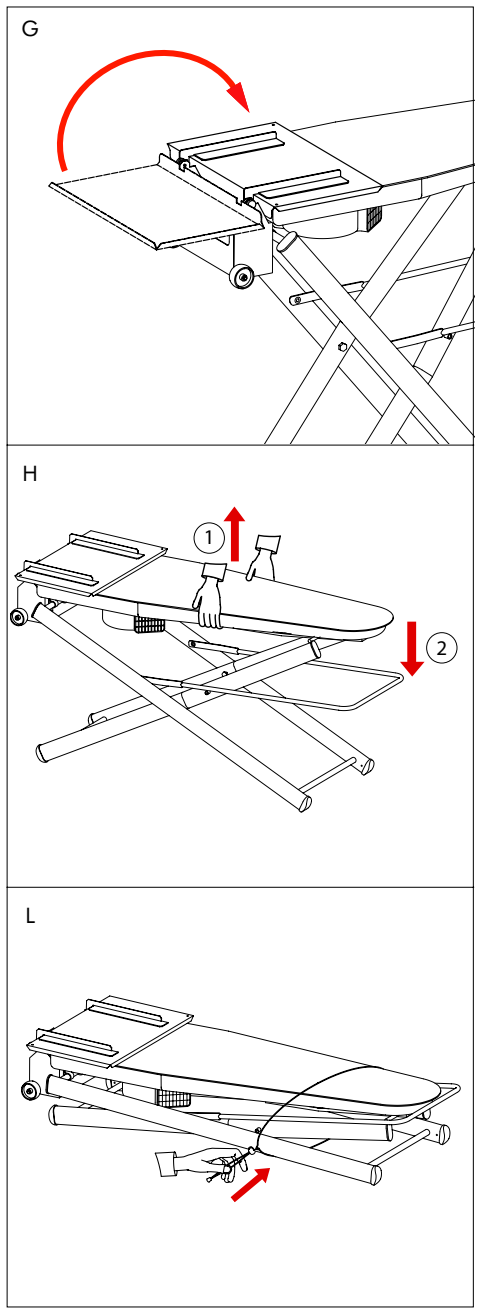

ACHTUNG – Bedecken Sie den eingeschalteten Bügeltisch nicht mit Wäsche oder anderem Material, da durch die vom Bügeltisch erzeugte Wärme das Material beschädigt oder ein Brand entstehen könnte.

3.3. Ende der Arbeit

Siehe Abb. 4

- Den Hauptschalter ausschalten (2 - Abb. 1)
- Den Versorgungsstecker aus der Netzsteckdose ziehen.
- Den Versorgungsstecker des Kessels mit Bügeleisen (falls vorhanden) ausstecken und den Kessel von der Halterung entfernen.
- Die Halterung auf den Tisch klappen (G – Abb. 4)
- Das Kabel und das Pedal können eingerollt und im entsprechenden Fach untergebracht werden (9 – Abb. 1).
- Heben Sie die Bügelfläche zum Ausklinken mit beiden Händen ein wenig an. Begleiten Sie die Bügelfläche beim Hinunterklappen. (H – Abb. 4)
- Binden Sie die Füße und den Tisch zusammen, damit sich der Bügeltisch nicht ungewollt öffnet. (L – Abb. 4)

4. Wartung

Halten Sie die Bügeltischauflage sauber. Sie kann in der Waschmaschine mit einem Schonprogramm bei 40° gewaschen werden. Wenn Sie die Bügeltischauflage waschen, müssen Sie abwarten bis sie ganz trocken ist, bevor Sie den Bügeltisch wieder damit überziehen.

Eine beschädigte Auflage ist durch eine Originalersatzauflage zu ersetzen. Bitte kaufen Sie keine anderen im Handel erhältlichen Bügeltischauflagen, da Sie nicht für einen Bügeltisch mit Dampfabsaugung geeignet sein könnten.

Reinigen Sie das Gehäuse regelmäßig. Für die externe Reinigung des Geräts darf nur ein feuchter Lappen benutzt werden. Verwenden Sie keine Lösungs- oder Reinigungsmittel, welche die Kunststoffoberfläche beschädigen könnten. Trennen Sie vor der Reinigung immer den Versorgungsstecker vom Stromnetz ab.

ACHTUNG – Bringen Sie das Gerät bei Schäden oder Betriebsstörungen in ein Servicezentrum. Versuchen Sie nicht, das Gerät selbst zu reparieren.

ACHTUNG – Das Speisekabel darf nur von einem Servicezentrum ersetzt werden.

5. Verschrottung

Entsorgung von Elektro- und Elektronik-Altgeräte in der EU

Dieses Symbol auf dem Produkt oder dessen Verpackung gibt an, dass das Produkt nicht zusammen mit dem Restmüll entsorgt werden darf. Es obliegt daher Ihrer Verantwortung, das Gerät an einer entsprechenden Stelle für die Entsorgung oder Wiederverwertung von Elektrogeräten aller Art abzugeben (z.B. ein Wertstoffhof). Die separate Sammlung und das Recyceln Ihrer alten Elektrogeräte zum Zeitpunkt ihrer Entsorgung trägt zum Schutz der Umwelt bei und gewährleistet, dass sie auf eine Art und Weise recycelt werden, die keine Gefährdung für die Gesundheit des Menschen und der Umwelt darstellt. Weitere Informationen darüber, wo Sie alte Elektrogeräte zum Recyceln abgeben können, kontaktieren Sie den Verkäufer, wo Sie das Gerät erworben haben.

Index

AVERTISSEMENTS 20
1. Description de la machine 21
2. Première utilisation 21
3. Utilisation 21
3.1. Préparation 21
3.2. Repassage 21
3.3. Fin du travail 24
4. Entretien et maintenance 24
5. Mise au rebut 24

AVERTISSEMENTS

- **Ne pas permettre que la machine soit utilisée par des enfants ou par des personnes qui n'en connaissent pas le fonctionnement.**
- **Ne jamais plonger l'appareil dans l'eau ou dans d'autres liquides. Ne pas verser d'eau ou de liquides sur le plan de travail.**
- **Ne pas toucher l'appareil avec les mains et les pieds mouillés quand la fiche est insérée.**
- **Ne jamais laisser l'appareil sans surveillance quand il relié au réseau.**
- **Si la machine devait rester inutilisée, on recommande de détacher la fiche d'alimentation du réseau électrique.**
- **Ne jamais laisser l'appareil exposé aux agents atmosphériques.**
- **Utiliser uniquement avec le plan recouvert du rembourrage spécial (sec)**
- **Ne pas pulvériser d'eau ou de vapeur sur l'interrupteur ou sur la prise de service**
- **Ne pas obstruer les grilles du ventilateur**
- **Pour le nettoyage utiliser uniquement un chiffon humide**
- **Ne jamais poser un fer à repasser directement sur le support métallique: le support pourrait devenir rouge. Toujours utiliser un petit tapis spécial entre le fer à repasser et le support.**

Le producteur décline toutes responsabilités en cas d'incidents dérivant d'une utilisation de la machine non conforme aux présentes instructions d'utilisation.

FRANCAIS

1. Description de la machine

La machine ici décrite est une table aspirante et chauffée à utiliser en combinaison avec un fer à repasser. La machine est destinée exclusivement à l'usage domestique, non professionnel. La machine est faite pour être utilisée exclusivement par des adultes. La machine doit être utilisée pour repasser des vêtements et du linge. Tout autre utilisation est à considérer impropre et potentiellement dangereuse.

2. Première utilisation

Retirer la machine de son emballage et s'assurer que celui-ci contienne les pièces ici énumérées:

A. Support pour chaudière
B. Toile de couverture
C. Toile porteur de linge

Evacuer le carton et le plastique de l'emballage selon les règles en vigueur dans votre zone d'habitation.

Monter les accessoires comme montré en Figure 2:

A. Monter le support pour la chaudière
B. Recouvrir la table avec la toile fournie en dotation
C. Enfiler la toile porte vêtements sur le cadre spécial

3. Utilisation

3.1. Préparation

Se référer à la Figure 3.

- Poser la planche par terre.
- Desserrer le cordon qui maintient la table fermée et le désenfiler (D)
- Soulever la planche, en accompagnant le plan jusqu'à la hauteur désirée. Encastrer la barre dans le crochet le plus proche de la hauteur désirée (E).
- Insérer la fiche d'alimentation dans une prise de courant adaptée (230V 50Hz).
- Si on possède la chaudière coordonnée Domina, poser la chaudière avec le fer sur le support spécial et insérer sa fiche dans la prise prévue sur la table (F).
- Allumer l'interrupteur général de la table (2 - Figure 1). De cette façon la résistance du plan entre en fonction. Après quelques minutes vous sentirez que la table devient chaude.

3.2. Repassage

Maintenir la pédale enfoncée (6 - Figure 1) pour aspirer.
L'aspiration permet de maintenir les pièces à repasser bien immobiles et lisses sur le plan, de plus elle enlève la vapeur.

Pour un repassage de qualité professionnelle nous conseillons d'opérer comme suit:

- étendre la pièce à étirer sur la table
- activer l'aspiration et avec la main bien lisser le tissu
- passer le fer à repasser, en envoyant de la vapeur et en aspirant dans le même temps
- continuer à aspirer pendant quelques secondes après que l'on ait passé le fer à vapeur. De cette façon le tissu se sèche et se refroidit et ne risque pas de se froisser quand on le retire de la table.

Pour éviter des formations de condensation à l'intérieur de la planche, nous conseillons de toujours utiliser l'aspiration pendant le repassage à la vapeur.

- Le fer à repasser doit être utilisé et posé sur une surface stable;
- lorsque le fer est posé sur le repose-fer, s'assurer que la surface sur laquelle est placé le repose-fer est bien stable;
- le fer ne doit pas être utilisé s'il est tombé, s'il présente des dommages visibles ou s'il perd.

ATTENTION – Ne pas laisser le fer chaud directement posé sur la surface de repassage: la toile de couverture pourrait s'abîmer.

ATTENTION – Le table est munie de pieds antidérapants qui en empêchent le glissement. Quand la table est ouverte, ne pas chercher à la pousser pour la déplacer: elle pourrait basculer et tomber avec un grand danger pour votre sécurité.

Figure 1 – Pièces de la machine

1. Plan de repassage
2. Interrupteur général
3. Support pour la chaudière
4. Prise d'alimentation pour la chaudière
5. Câble d'alimentation
6. Pédale d'aspiration
7. Support vêtements
8. Crans pour le réglage de la hauteur
9. Espace pour ranger le fil électrique et la pédale

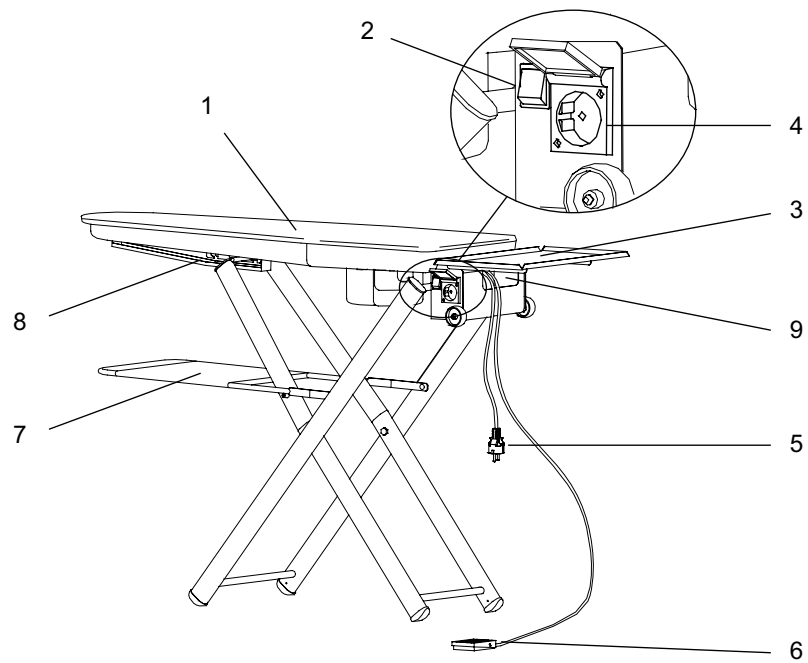

Figure 2 – Montage

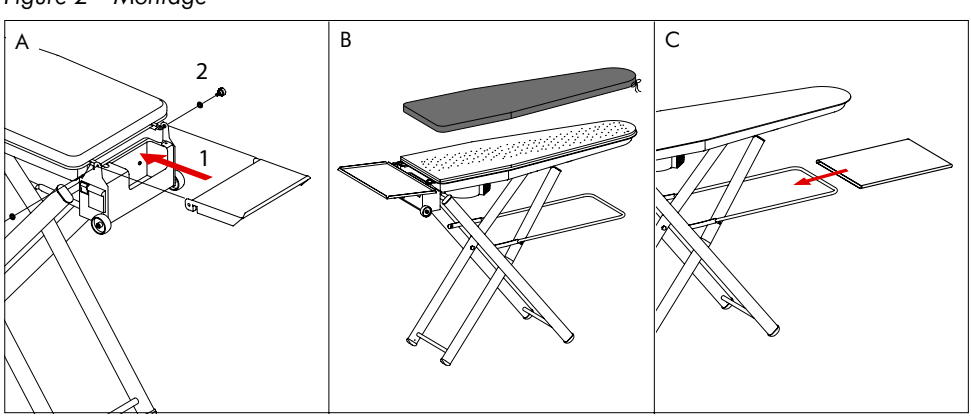

FRANCAIS

Figure 3 - Préparation pour l'utilisation

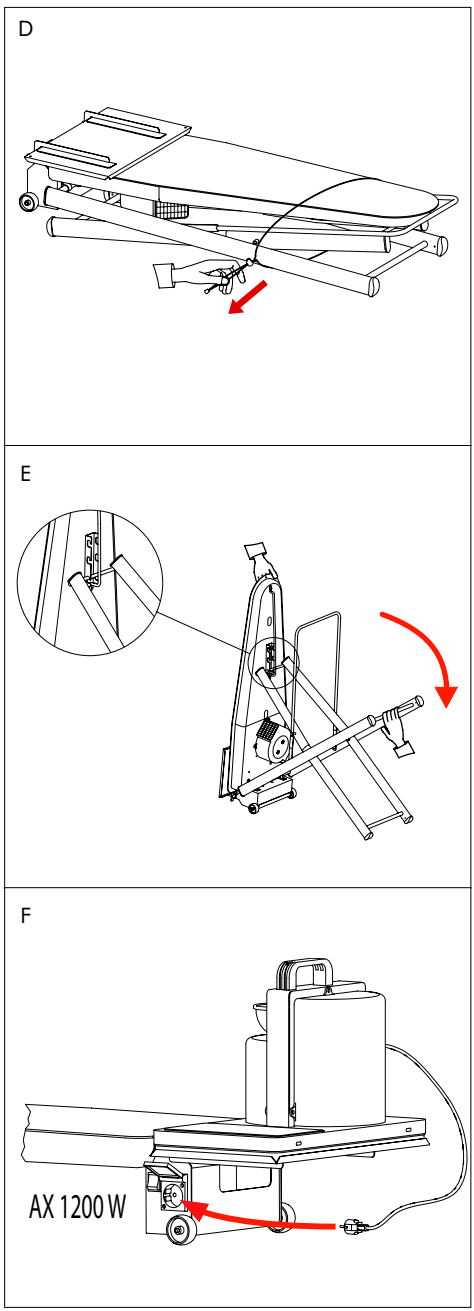

Figure 4 - Fin du travail

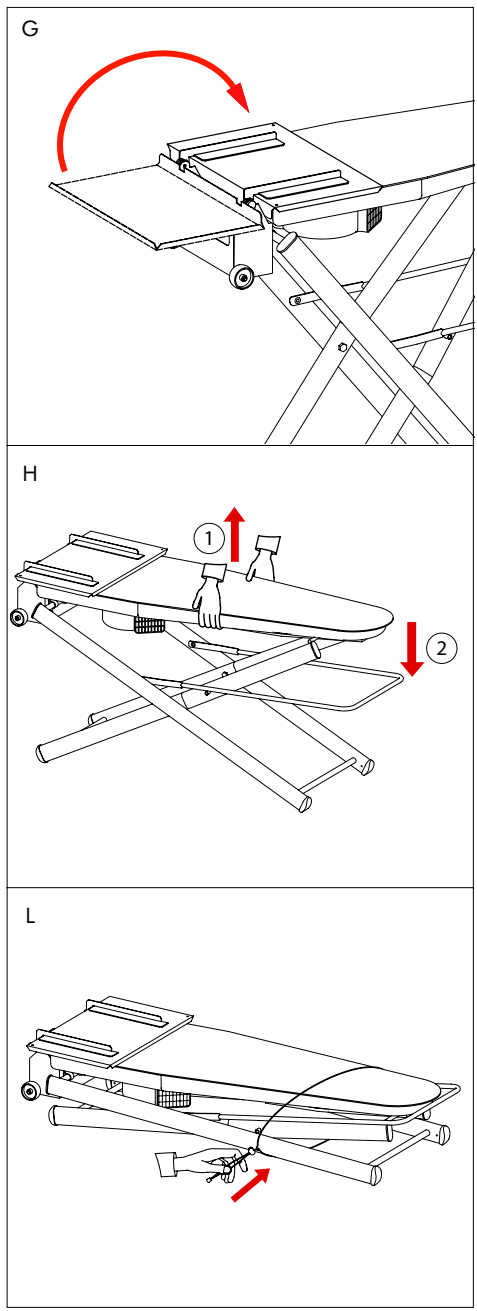

ATTENTION – Ne pas laisser la table allumée couverte de linge ou de tout autre matériau: la chaleur que la table génère pourrait endommager le matériau ou provoquer un début d'incendie.

3.3. Fin du travail

Se référer à la Figure 4

- Eteindre l'interrupteur général (2 - Figure 1)
- Débrancher la fiche d'alimentation de la prise de réseau.
- Débrancher la fiche d'alimentation de la chaudière avec fer (si présente) et enlever la chaudière du support
- Replier le support sur la table (G - Figure 4)
- Le fil et la pédale peuvent enroulés et rangés dans le logement spécial (9 - Figure 1)
- Soulever légèrement le plan, avec les deux mains, pour le faire se décrocher. Accompagner le plan dans sa descente. (H - Figure 4)
- Lier les pieds et la table ensemble de façon à ce que cette dernière ne puisse pas s'ouvrir accidentellement. (L - Figure 4)

4. Entretien

Maintenir la toile de couverture propre. La couverture peut être lavée en machine en programme délicat à 40 degrés. Quand on lave la couverture attendre qu'elle soit complètement sèche avant d'en recouvrir la table.

Si la toile s'endommage, la remplacer avec une pièce de rechange originale. Ne pas acheter d'autres toiles disponibles dans le commerce parce qu'elles pourraient ne pas être adaptées pour l'utilisation avec une table aspirante.

Nettoyer régulièrement la carrosserie. Pour le nettoyage externe de l'appareil, utiliser simplement un chiffon humide. Eviter l'utilisation de solvants ou de détergents qui pourraient provoquer des dégâts sur la surface plastique. Avant le nettoyage, toujours débrancher la fiche d'alimentation du réseau électrique.

ATTENTION - En cas de panne ou de dysfonctionnement amener l'appareil à un centre d'assistance. Ne cherchez pas à réparer la machine tout seuls.

ATTENTION - Le câble d'alimentation ne peut être remplacé que par un centre d'assistance.

5. Mise au rebut

Quand la machine a fini sa vie, l'amener à un centre spécialisé dans l'évacuation des déchets encombrants, selon les réglementations en vigueur dans votre zone de résidence.

Evacuation des déchets d'équipements électriques et électroniques (DEEE) au sein de l'Union européenne

La présence de ce symbole sur le produit ou sur son emballage indique que ce produit doit être soumis au tri sélectif. Vous êtes responsable de l'évacuation de vos équipements usagés et à cet effet, vous êtes tenu de les remettre à un point de collecte agréé pour le recyclage des équipements électriques et électroniques usagés. Le tri, l'évacuation et le recyclage séparés de vos équipements usagés permettent de préserver les ressources naturelles et de s'assurer que ces équipements sont recyclés dans le respect de la santé humaine et de l'environnement. Pour plus d'informations sur les lieux de collecte des équipements usagés, veuillez contacter le revendeur où vous avez acheté le produit.

FRANCAIS

Indice

ADVERTENCIAS 26
1. Descripción del aparato 27
2. Primo utilizzo 27
3. Uso 27
3.1. Preparación 27
3.2. Planchado 27
3.3. Terminación del trabajo 30
4. Manutención 30
5. Eliminación 30

ADVERTENCIAS

- **No permitir que el aparato sea utilizado por niños o por personas que no conozcan su funcionamiento.**
- **No sumergir nunca el aparato en agua u otros líquidos. No verter agua o líquidos sobre el tablero**
- **No tocar el aparato con manos y/o pies mojados cuando la enchufe esté conectada.**
- **No dejar nunca el aparato desatendido mientras esté conectado a la red eléctrica.**
- **Si el aparato no está siendo utilizado se recomienda desconectar la enchufe de la alimentación de la red eléctrica.**
- **No dejar el aparato expuesto a agentes atmosféricos**
- **Utilizar sólo si el tablero ha sido forrado con el acolchado adecuado (seco)**
- **No salpicar agua o vapor sobre el interruptor o sobre el tomacorriente de servicio**
- **No obstruir las rejillas del ventilador**
- **Para la limpieza usar sólo un paño húmedo.**
- **No apoyar nunca la plancha caliente directamente sobre el soporte metálico: éste podría volverse candente. Utilizar siempre la apropiada alfombrilla colocándola entre la plancha y el reposa plancha.**

El productor declina toda responsabilidad en caso de accidentes causados por un uso del aparato no conforme a las presentes instrucciones de empleo.

ESPANOL

1. Descripción del aparato

El aparato aquí descrito es una tabla aspirante y calentada que debe ser usada junto a una plancha. El aparato debe ser utilizado única y exclusivamente para los quehaceres domésticos, no profesionales. Éste ha sido ideado para ser utilizado exclusivamente por adultos. El aparato debe ser utilizado para planchar indumentos y lencería. Cualquier otro uso debe ser considerado impropio y potencialmente peligroso.

2. Primera utilización

Sacar el aparato de la caja y cerciorarse que el embalaje contenga los accesorios enumerados a continuación

A. Soporte para caldera
B. Funda de protección
C. Lona sostén de indumentos

Eliminar el cartón y el plástico del embalaje según las normas vigentes en la zona de vuestra residencia.

Montar los accesorios como muestra la Figura 2:

A. Montar el soporte para la caldera
B. Forrar la tabla con la funda abastecido en dotación
C. Enfilar la lona sostén de indumentos en la estructura adecuada

3. Uso

3.1. Preparación

Hacer referencia a la Figura 3.

- Apoyar la tabla a tierra.
- Aflojar el lazo que mantiene la tabla cerrada y soltarlo (D)
- Alzar la tabla, acompañando el tablero hasta la altura deseada. Encajar la barra en el gancho más cercano a la altura deseada (E).
- Introducir la enchufe de alimentación en un tomacorriente de corriente idóneo (230V 50Hz).
- Si se posee la caldera coordinada Domina, apoyar la caldera con plancha sobre el adecuado reposa plancha e introducir su enchufe en el tomacorriente predispuesto sobre la tabla (F).
- Encender el interruptor general de la tabla (2 - Figura 1). De esta manera la resistencia del tablero comienza a funcionar. Después de algunos minutos la tabla se calentará.

3.2. Planchado

Mantener pulsado el pedal (6 - Figura 1) para aspirar.
La aspiración permite mantener las prendas a planchar bien firmes y lisas sobre el tablero, además remueve el vapor.

Para una planchado de calidad profesional aconsejamos operar como explicado a continuación:

- extender la prenda a planchar sobre la tabla
- activar la aspiración y con la mano alisar bien la tela
- pasar la plancha, erogando vapor y aspirando contemporáneamente
- continuar a aspirar por algunos segundos después que se ha pasado la plancha a vapor. De esta manera modo la tela se seca y se enfría y no arriesga la formación de arrugas cuando es extraída de la tabla.

Para evitar formaciones de condensa dentro de la tabla, aconsejamos utilizar siempre la aspiración durante el planchado a vapor.

- La plancha debe utilizarse y apoyarse en una superficie estable.
- Quando se coloca la plancha en su base, asegurarse de que la superficie sobre la que está colocada la base sea estable.
- La plancha non deberá utilizarse si se ha caído al suelo, si se aprecian daños visibles o si pierde agua.

ATENCIÓN - No dejar la plancha caliente apoyada directamente sobre la superficie de planchado: la funda de protección se podría arruinar.

ATENCIÓN – La tabla ha sido dotada de patas antideslizantes que no la dejan resbalar. Cuando la tabla esté abierta, no tratar de empujarla para cambiarla de sitio: podría volcarse y caer con grave peligro para vuestra incolumidad.

ATENCIÓN – No dejar la tabla encendida cubierta de prendas o de otro material: el calor que la tabla desencadena podría dañar el material o causar un principio de incendio.

Figura 1 – Partes del aparato

1. Tablero para planchar
2. Interruptor general
3. Soporte para la caldera
4. Tomacorriente de alimentación para la caldera
5. Cable de alimentación
6. Pedal de aspiración
7. Soporte prendas
8. Ranuras para la regulación de la altura
9. Espacio para colocar el cable eléctrico y el pedal

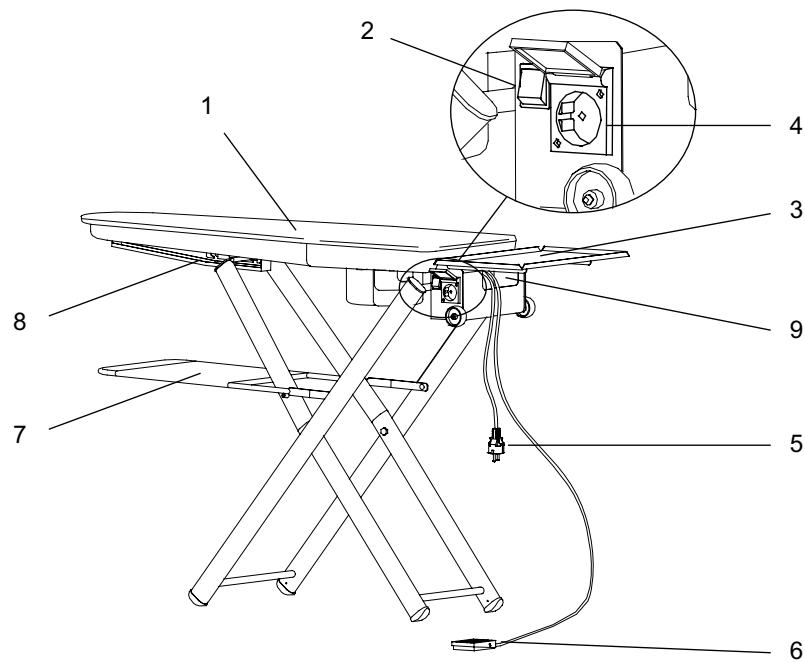

Figura 2 – Montaje

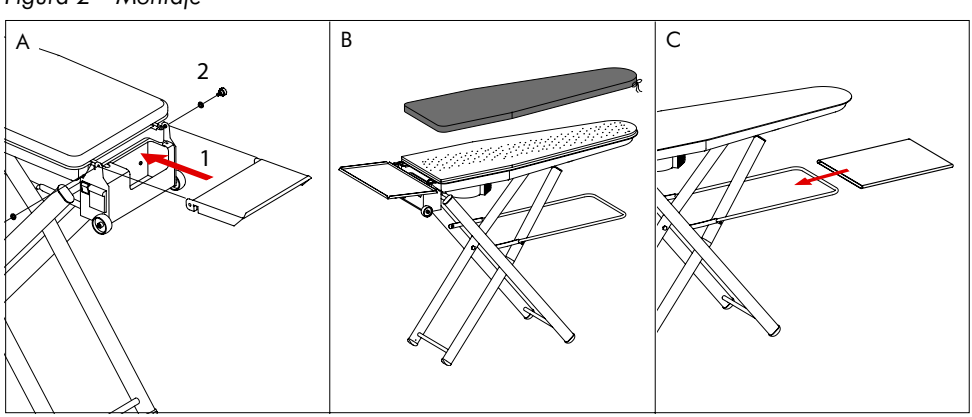

ESPANOL

Figura 3 - Preparación para el uso

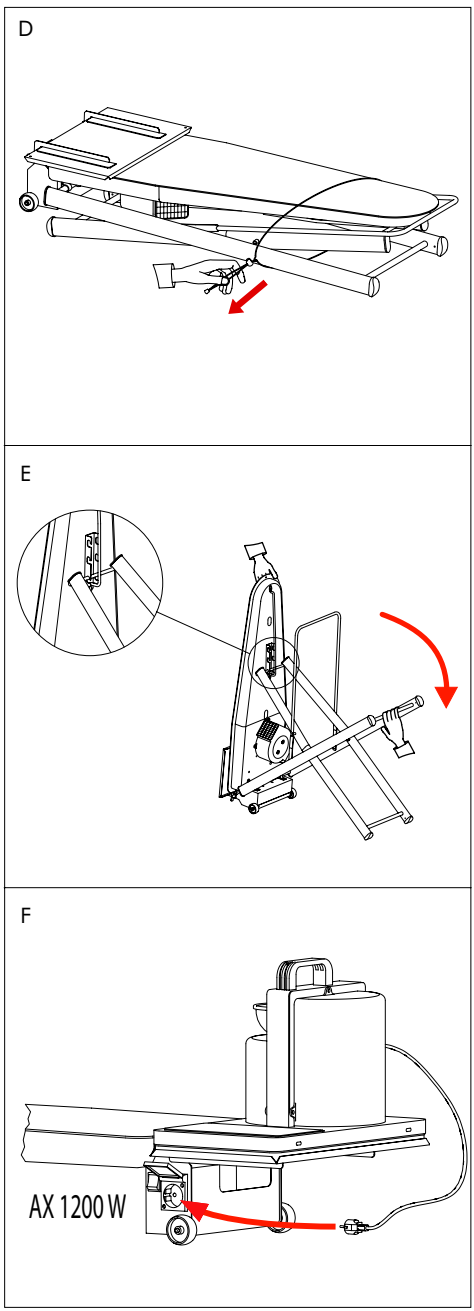

Figura 4 - Terminación del trabajo

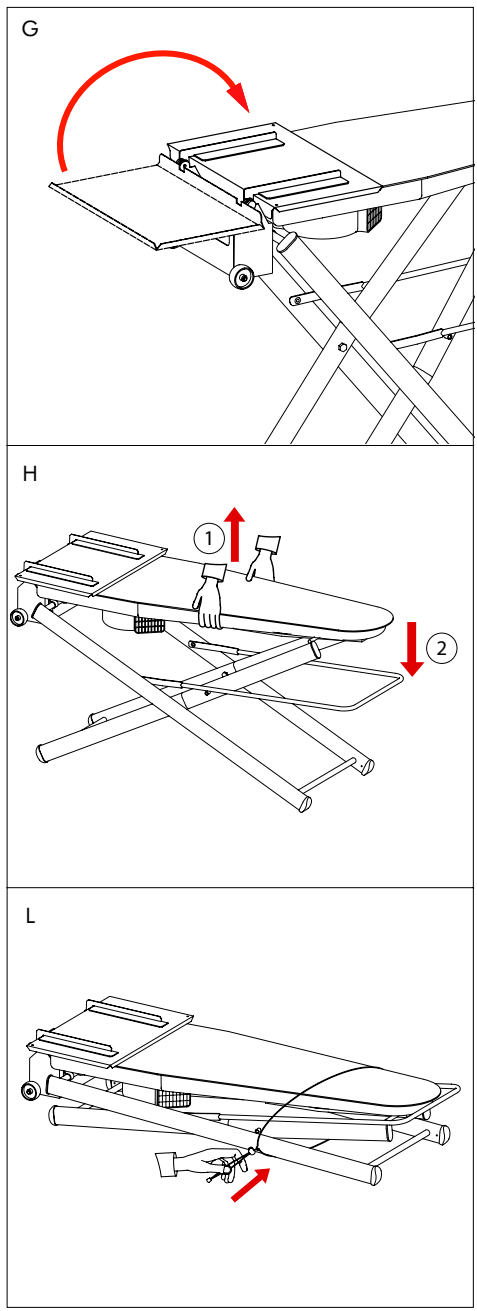

3.3. Terminación del trabajo

Hacer referencia a la Figura 4

- Apagar el interruptor general (2 - Figura 1)
- Desconectar la enchufe de alimentación del tomacorriente de red.
- Desconectar la enchufe de alimentación de la caldera con plancha (si presente) y retirar la caldera del soporte
- Replegar el soporte sobre la tabla (G - Figura 4)
- El cable y el pedal pueden ser enrollados y colocados en el apropiado espacio (9 - Figura 1)
- Alzar levemente el tablero, con ambas manos, para desengancharlo. Acompañar el tablero durante la bajada. (H - Figura 4)
- Sujetar las patas y la tabla juntas de manera que la tabla no pueda abrirse accidentalmente. (L - Figura 4)

4. Manutención

Mantener limpia la funda de protección. La protección puede ser lavada en lavadora usando un programa delicado a 40 grados. Cuando esta protección ha sido lavada esperar hasta que esté completamente seca antes de volver a forrar la tabla.

Si la funda se daña, sustituirla con un repuesto original. No comprar otras fundas disponibles en comercio porque podrían no ser adecuadas para el uso con una tabla aspirante.

Limpiar la estructura regularmente. Para la limpieza exterior del aparato, usar simplemente un paño húmedo. Evitar el uso de solventes o detergentes que podrían procurar daños a la superficie de plástico. Antes de la limpieza, desconectar siempre la enchufe de alimentación de la red eléctrica.

ATENCIÓN - En caso de avería o malfuncionamiento llevar el aparato a un centro de asistencia. No tratar de reparar el aparato por su cuenta.

ATENCIÓN - el cable de alimentación puede ser sustituido sólo en un centro de asistencia.

5. Eliminación

Cuando el aparato ha terminado su ciclo de vida, llevarlo a un centro especializado en la eliminación de residuos voluminosos, según las normativas vigentes en vuestra zona de residencia.

Eliminación de residuos de aparatos eléctricos y electrónicos (RAEE) en la Unión Europea

Este símbolo en el producto o en el embalaje indica que el producto en cuestión está sujeto al principio de recogida selectiva. Si debe eliminar este tipo de residuo, es responsabilidad del usuario entregarlo en un punto de recolección designado de reciclado de aparatos electrónicos y eléctricos. El reciclaje y la recolección por separado de estos residuos en el momento de la eliminación ayudará a preservar recursos naturales y a garantizar que el reciclaje proteja la salud y el medio ambiente. Si desea información adicional sobre los lugares donde puede dejar estos residuos para su reciclado, póngase en contacto con el revendedor donde adquirió el producto.

ESPANOL

Innehåll

FÖRSIKTIGHETSÅTGÄRDER VID ANVÄNDNING 32
1. Produktbeskrivning 33
2. Första användningen 33
3. Användning 33
3.1. Förberedelse 33
3.2. Strykning 33
3.3. När du strukit färdigt 36
4. Underhåll 36
5. Skrotning 36

FÖRSIKTIGHETSÅTGÄRDER VID ANVÄNDNING

- **Låt inte strykbrädan användas av barn eller personer som inte har kunskap om dess funktion.**
- **Sänk inte ner strykbrädan i vatten eller annan vätska.**
- **Rör inte strykbrädan med våta händer eller fötter när stickkontakten är isatt.**
- **Lämna aldrig strykbrädan utan översyn när den är kopplad till eluttaget.**
- **Om strykbrädan lämnas oanvänd, måste stickkontakten kopplas ur eluttaget.**
- **Utsätt inte strykbrädan för atmosfärisk inverkan.**
- **Sätt aldrig ner ett varmt strykjärn direkt på metallunderlaget: det kan blir glödhett. Använd alltid en särskild matta mellan strykjärnet och underlaget.**
- **Använd endast strykbrädan med dess överdrag, vilket måste vara torrt.**
- **Spraya inte vatten eller ånga på varken strömbrytare eller kontakter.**
- **Täck inte luft-gallret till motorn.**
- **För rengöring använd endast en fuktig trasa.**

Tillverkaren avsäger sig allt ansvar vid olyckor som beror på att strykbrädan använts på sätt som inte motsvarar anvisningarna i den här handboken.

SVENSKA

1. Produktbeskrivning

Strykbrädan är av luftsugande typ och uppvärmd och är avsedd att användas med ett strykjärn. Strykbrädan är avsedd för strykning av kläder och linne. All annan användning är att anses som oriktig och farlig.

2. Första användningen

Plocka upp maskinen ur förpackningen och se till att alla detaljer som räknas upp här finns med i förpackningen:

A. Underlag för ångstationen
B. Strykfilt
C. Överdrag till plagghållaren

Kassera förpackningens kartong och plast enligt gällande lagbestämmelser på din ort.

Montera tillbehören som visas på bilden (se *Figur 2*):

A. Montera stödet för ångstationen
B. Sätt på den medleverade klädseln till strykbrädan
C. Sätt överdraget på plagghållaren

3. Användning

3.1. Förberedelse

Se Figur 3.

- Ställ brädan på golvet.
- Lossa bandet som håller strykbrädan stängd och ta av det (D)
- Lyft brädan och håll i den medan du ställer in på önskad höjd. Sätt fast stången i kroken närmast önskad höjd (E).
- Sätt in kontakten i avpassat vägguttag (230V, 50Hz).
- Ställ ångstationen med strykjärnet på dess underlag och sätt i kontakten i uttaget på strykbordet (F).
- Tänd huvudströmbrytaren (2 - *Figur 1*) på bordet så att brädans resistor sätter i gång. Efter någon minut kommer du att känna att bordet blir varmt.

3.2. Strykning

Håll pedalen (6 - *Figur 1*)) intryckt för att suga ut luften.
Utsugningen gör att strykplaggen hålls stilla och släta på brädan, dessutom elimineras ångan.
För en verkligt yrkesmässig strykning rekommenderar vi att du gör på följande sätt:

- lägg plagget som ska strykas på strykbrädan
- sätt i gång luftutsugningen och släta ut tyget med handen
- stryk med järnet och ge samtidigt ånga och luft
- fortsätt att suga ut luften några sekunder sedan du strukit med järnet över plagget. På detta sätt torkar tyget och svalnar och du riskerar inte att det blir skrynkligt när du tar bort det från strykbrädan.

För att undvika att det bildas kondens i brädan, rekommenderar vi att du alltid använder luftutsugning medan du stryker med ånga.

- Strykbordet skall placeras på ett stadigt underlag
- När strykjärnet inte används, se till att det placeras på ett stadigt underlag
- Strykjärnet får inte användas om det har fallit i golvet och det syns synliga skador eller om det läcker vatten

VARNING - Lämna aldrig det varma strykjärnet direkt på strykytan: det kan skada strykbrädans beklädnad.

VARNING - Strykbrädan är försedd med glidsäkra fötter som förhindrar att den glider på golvet. När strykbrädan är öppen, försök inte att skjuta på den för att flytta den: den kan välta och falla och därmed skada dig.

VARNING – Lämna inte strykbrädan påkopplad med stryktvätt liggande ovanpå: den värme som strykbrädan utvecklar kan skada tvätten eller orsaka brand.

3.3. När du strukit färdigt

Se figur 4

- Stäng av huvudströmbrytaren (2 - Figur 1)
- Koppla ur kontakten ifrån vägguttaget.
- Koppla ur kontakten ur ångstationen med strykjärnet (om det finns) och flytta bort från underlaget
- Vik ihop underlaget på strykbrädan (G - Figur 4)

Figur 1 - Produktdelar

1. Strykbräda
2. Strömbrytare
3. Underlag för ångstationen
4. Uttag för ångstationen
5. Strömkabel
6. Pedal för sugfunktion
7. Räcke för strykkläder
8. Markeringar för höjdreglering
9. Lagringsplats för strömkabel samt pedal

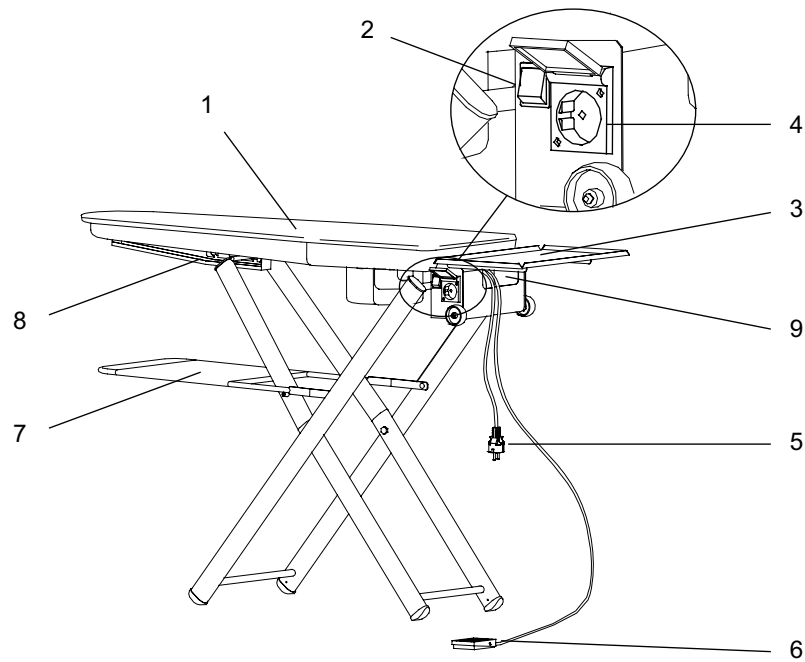

Figur 2 - Montering

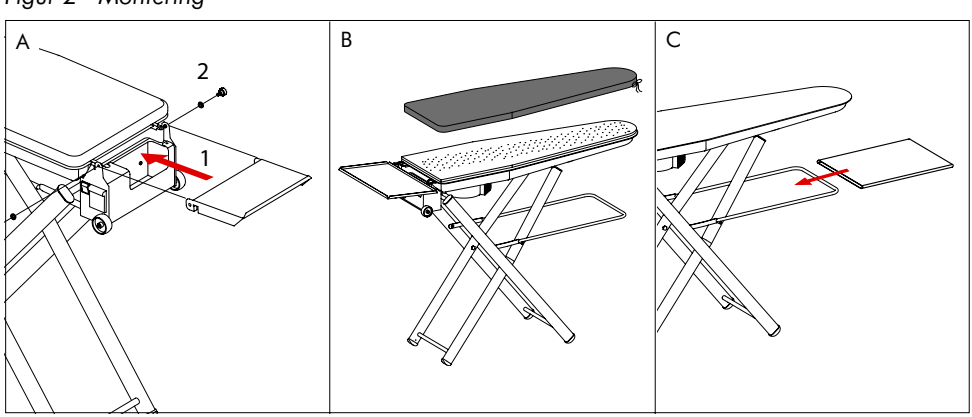

SVENSKA

Figur 3 - Förberedelse

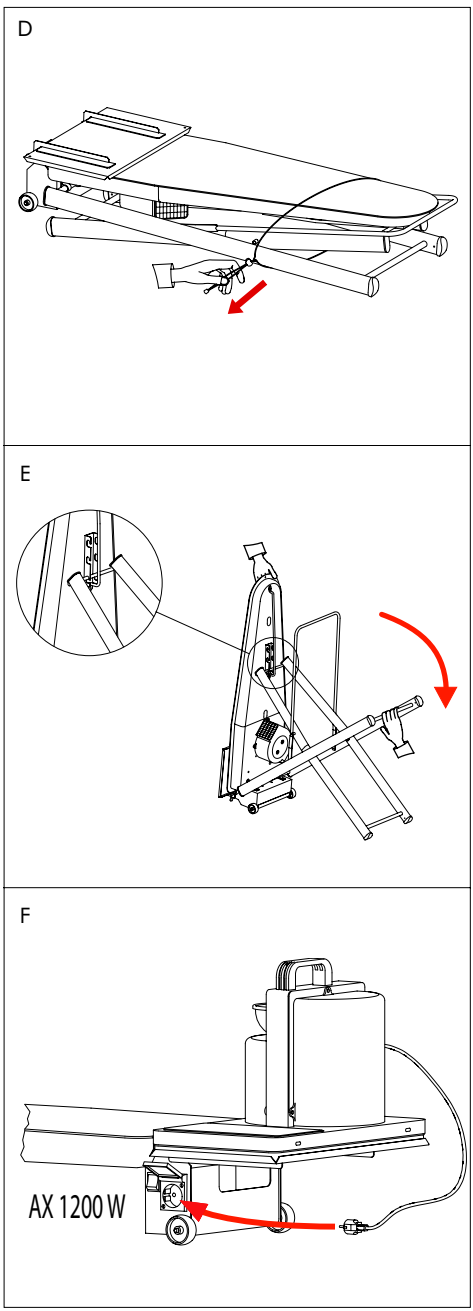

Figur 4 - När du strukit färdigt

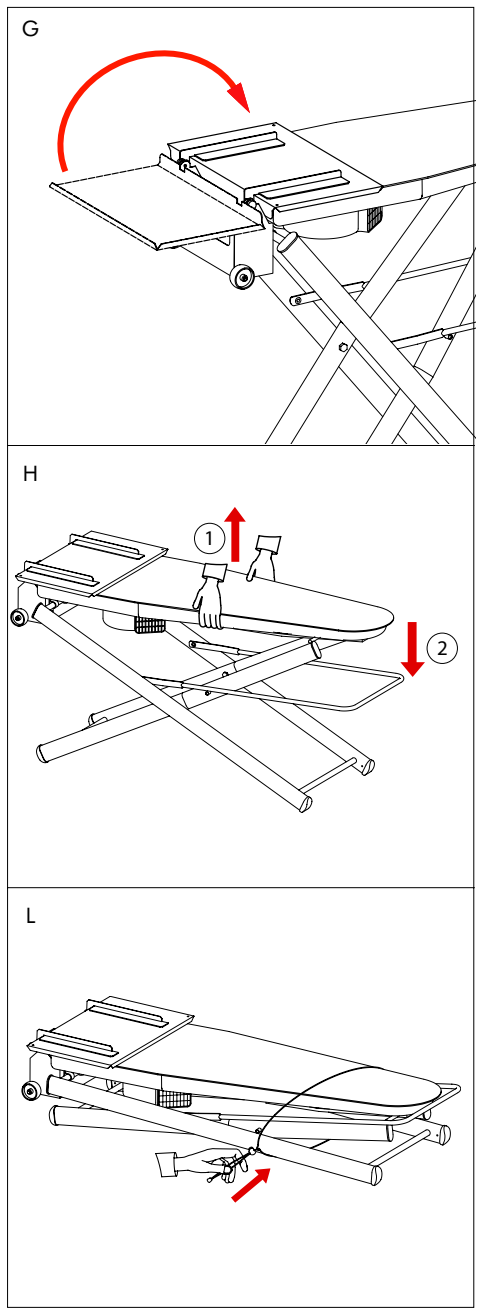

- Kabeln och pedalen kan snos ihop och läggas i avsett utrymme (9 - Figur 1)
- Lyft brädan försiktigt med båda händerna för att lösgöra den. Följ brädan medan den sänks. (H - Figur 4)
- Bind ihop ben och bräda tillsammans så att brädan inte kan öppnas av misstag. (L - Figur 4)

4. Underhåll

Håll strykbrädans överdrag rent. Det är maskintvättbart i fintvätt med 40° C.
Innan du trär på överdraget, se till att det är helt torrt.

Om tyget skadas, byt ut mot ett likadant från samma tillverkare. Köp inte andra typer av överdrag som finns i handeln, eftersom de kan vara olämpliga för en strykbräda med luftsugningsfunktion.

Rengör maskinhöljet regelbundet. För rengöring på apparatens utsida, använd helt enkelt en fuktig duk. Undvik lösningsmedel eller rengöringsmedel som kan skada plastytan. Koppla ur kontakten ur eluttaget innan du börjar rengöringen.

VARNING - Om maskinen kräver tekniskt ingrepp, kontakta bara ett auktoriserat servicecenter. Försök inte reparera maskinen på egen hand.

VARNING - Elkabeln får endast bytas av service tekniker

5. Skrotning

När maskinen inte längre skall användas måste den lämnas till en återvinningsstation för destruktion. Många detaljer i maskinen går att återanvända, men den innehåller även annat material som måste tas om hand på ett korrekt sätt. Lämna därför aldrig maskinen eller delar av maskinen i hushållsavfallet, eftersom det kan leda till hälsorisker eller skador på miljön.

SVENSKA

Index

WAARSCHUWINGEN 38
1. Beschrijving van het apparaat 39
2. Eerste gebruik 39
3. Gebruik 39
3.1. Voorbereiding 39
3.2. Strijken 39
3.3. Einde van het werk 42
4. Onderhoud 42
5. Verwerking 42

WAARSCHUWINGEN

- **Sta niet toe dat het toestel door kinderen of door personen die de werking ervan niet kennen gebruikt wordt.**
- **Dompel het toestel nooit in water of in andere vloeistoffen. Giet geen water of vloeistof op de zool.**
- **Raak het toestel niet aan met natte handen of voeten terwijl de stekker verbonden is.**
- **Laat het toestel nooit onbewaakt wanneer aan het elektrisch netwerk verbonden is.**
- **Indien het toestel ongebruikt blijft, raadt men aan de stekker van het toevoernet los te koppelen.**
- **Laat het apparaat niet blootgesteld aan weersfactoren.**
- **Gebruik de plank alleen wanneer ze bedekt is met de speciale (droge) hoes.**
- **Sproei geen water of stoom op de schakelaar of op de stekker.**
- **Blokkeer het rooster van de ventilator niet.**
- **Gebruik voor de reiniging enkel een vochtige doek.**
- **Plaats een warm strijkijzer nooit direct op een metalen steun: de steun zou brandheet kunnen worden. Gebruik steeds een speciaal kussentje tussen het strijkijzer en de ijzeren steun.**

De fabrikant wijst alle verantwoordelijkheid af in geval van ongevallen te wijten aan een gebruik van het toestel dat niet conform is aan de hier beschreven gebruiksaanwijzingen.

1. Beschrijving van het apparaat

Het apparaat dat hier beschreven is, is een verwarmde strijkplank met zuigfunctie, die in combinatie met een strijkijzer dient gebruikt te worden. Het apparaat is enkel voor huishoudelijke doeleinden bestemd, niet voor professioneel gebruik. Het apparaat dient enkel door volwassenen gebruikt te worden. Het apparaat moet gebruikt worden voor het strijken van kledij en witgoed. Ieder ander gebruik dient als ongepast en mogelijk gevaarlijk beschouwd te worden.

2. Eerste gebruik

Haal het apparaat uit zijn verpakking en controleer of de volgende onderdelen aanwezig zijn:
A. Steun voor stoomreservoir
B. Bedekkingshoes
C. Hoes voor kledij

Verwerk het karton en de plastiek van de verpakking volgens de geldende normen van uw woonplaats.

Monteer de accessoires zoals aangegeven in Afbeelding 2:
A. Monteer de steun voor het stoomreservoir
B. Bedek de plank met de bijgeleverde hoes
C. Plaats de hoes voor de kledij op het frame.

3. Gebruik

3.1. Voorbereiding

Zie Afbeelding 3.
- Plaats de plank op de grond
- Maak de lus die de gesloten tafel dicht houdt los (D)
- Hef de plank op en breng ze tot op de gewenste hoogte. Bevestig de staaf in het haakje dat zich het dichtst bij de gewenste hoogte bevindt (E).
- Steek de stekker in een geschikt stopcontact (230V 50Hz).
- Indien men een gecoördineerd stoomreservoir Domina heeft, zal men het stoomreservoir met het strijkijzer op de daarvoor bestemde steun plaatsen en de stekker ervan in het speciale stopcontact op de tafel steken (F).
- Schakel de algemene schakelaar van de plank aan (2 - Figura 1). Op deze wijze gaat de weerstand van de plank aan. Na enkele minuten zal u voelen dat de plank warm wordt.

3.2. Strijken

Houd de pedaal (6 - Afbeelding 1) ingedrukt om aan te zuigen.
Het zuigen staat toe de stukken plat en vast op de oppervlakte te strijken, daarbij wordt hierdoor de stoom verwijdert.

Voor een professionele strijken, raden we aan als volgt te werk te gaan:
- leg het stuk op de plank
- schakel de zuiging aan en trek het textiel met de hand goed plat
- ga met het strijkijzer over het textiel, terwijl men tegelijkertijd stoom afgeeft en zuigt
- blijven gedurende enkele seconden aanzuigen nadat men het stoomstrijkijzer over het textiel heeft gestreken. Zo droogt en koelt het kledingsstuk af en riskeert men niet het weer te verkreukelen wanneer het van de plank wordt afgehaald.

Om condensatie binnenin de plank te vermijden, raadt men aan steeds de zuigfunctie te gebruiken tijdens het stoomstrijken.

AANDACHT – Laat het warme ijzer niet direct op de strijkoppervlakte staan: de hoes zou beschadigd kunnen worden.

AANDACHT – De strijkplank is uitgerust met antislip-pootjes. Wanneer de plank open is, mag men niet duwen om ze te verplaatsen, aangezien ze zou kunnen omvallen wat ernstige risico's kan veroorzaken voor uw veiligheid.

AANDACHT – Laat de strijkplank niet vol kledij of andere voorwerpen; de hitte van de plank zou het materiaal kunnen beschadigen of een brand doen ontstaan.

3.3. Einde van het werk

Zie afbeelding 4
- Algemene schakelaar uitschakelen (2 – Afbeelding 1)
- Stekker uit het stopcontact trekken.
- De toevoer van het stoomreservoir afschakelen (indien aanwezig) en het stoomreservoir van de steun weghalen

Afbeelding 1 – Onderdelen van het apparaat

1. Strijkvlak
2. Algemene schakelaar
3. Steun voor stoomreservoir
4. Toevoer voor het stoomreservoir
5. Toevoerkabel
6. Zuigpedaal
7. Steun kledingsstukken
8. Kerven voor de hoogte-afstelling
9. Holte voor het snoer en de pedaal

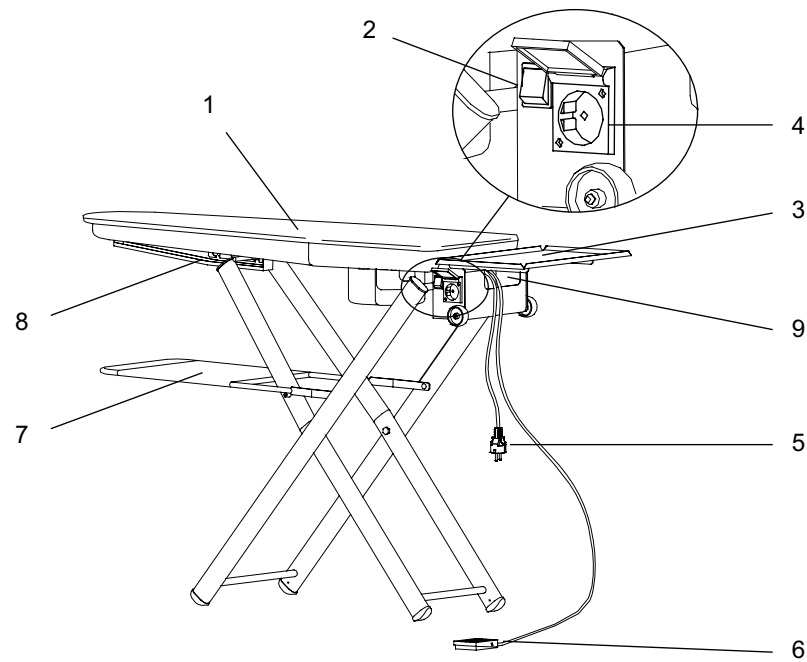

Afbeelding 2 – Montage

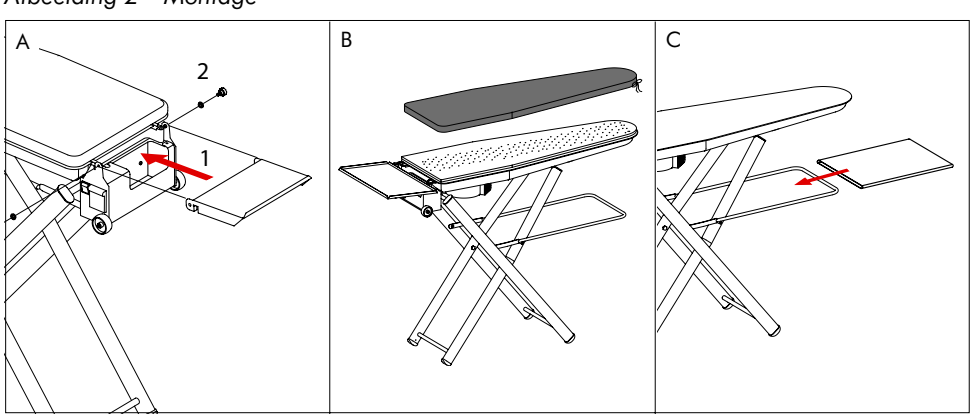

NEDERLANDS

Afbeelding 3 – Voorbereiding voor het gebruik

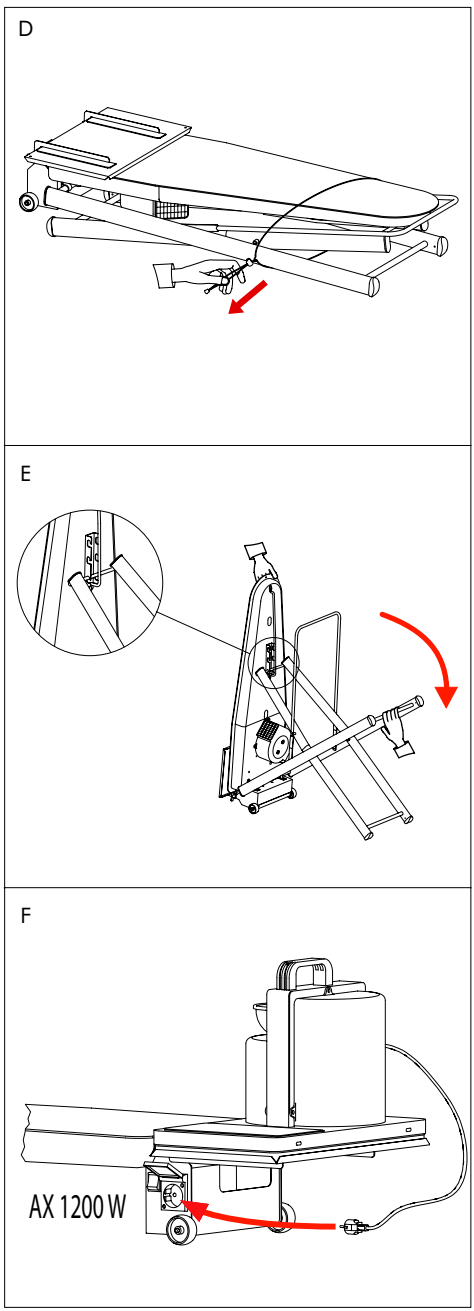

Afbeelding 4 – Aan het einde van het gebruik

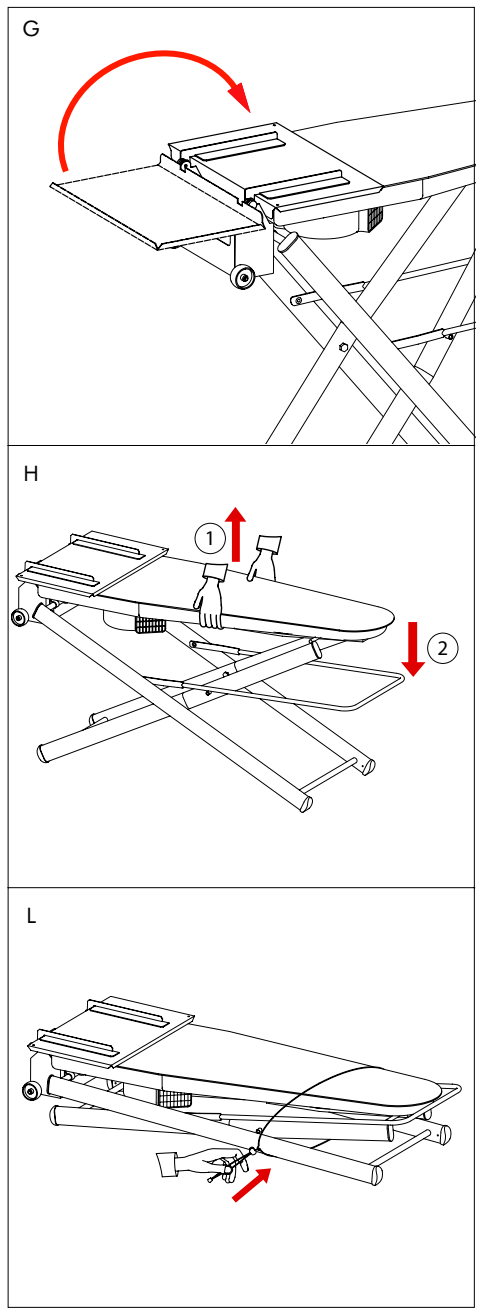

- De steun op de tafel plooien (G - Afbeelding 4)
- Het snoer en de pedaal kunnen opgerold worden en in de daarvoor bestemde holte geplaatst worden (9 - Afbeelding 1)
- Hef de strijkplank lichtjes op, met beide handen, om de haak te lossen. Vergezel de plank omlaag. (H - Afbeelding 4)
- Verbind de poten en de tafel zodat de strijkplank niet per ongeluk kan opengaan. (L - Afbeelding 4)

4. Onderhoud

Houd de bedekkingshoes rein. De hoes kan in de wasmachine gewassen worden met een delicaat programma op 40 graden. Wanneer de hoes gewassen is, dient men te wachten tot ze volledig droog is vooraleer ze weer op de strijktafel te leggen.

Als de hoes beschadigd is, dient men ze te vervangen met een origineel wisselstuk. Gebruik geen andere hoezen die in de winkels te koop zijn, want deze zijn niet altijd geschikt voor een stoomstrijkplank.

Reinig regelmatig de buitenkant. Voor de externe reiniging gebruikt men een vochtige doek. Gebruik geen dissolventen of oplosmiddelen die de plastieken oppervlakte kunnen beschadigen. Vòòr de reiniging dient men het snoer van het toevoernet af te schakelen.

AANDACHT - In geval van defect of slechte werking, dient men het apparaat naar een Klantendienst te brengen. Probeer het apparaat niet zelf te repareren.

AANDACHT – Het snoer mag enkel door een Klantendienst vervangen worden.

5. Verwerking

Verwerking van afval van elektrische en elektronische apparaten (RAEE) in de Europese Unie

Dit symbool dat U ziet op het product of op de verpakking betekent dat het product onderworpen is aan gescheiden afval-verzameling. De gebruikers moeten de afgedankte apparaten naar de inzamelplaats brengen die aangegeven is voor de recyclage van elektrische en elektronische apparaten. De gescheiden inzameling en recyclage van afgedankte apparaten bevorderen de bescherming van de natuurbronnen en garanderen dat deze apparaten in het volle respect van het milieu en met het oog op de gezondheid verwerkt worden. Voor verdere informatie in verband met inzamelpunten voor afgedankte apparaten, contacteer de verkoper waar het product aangekocht werd.

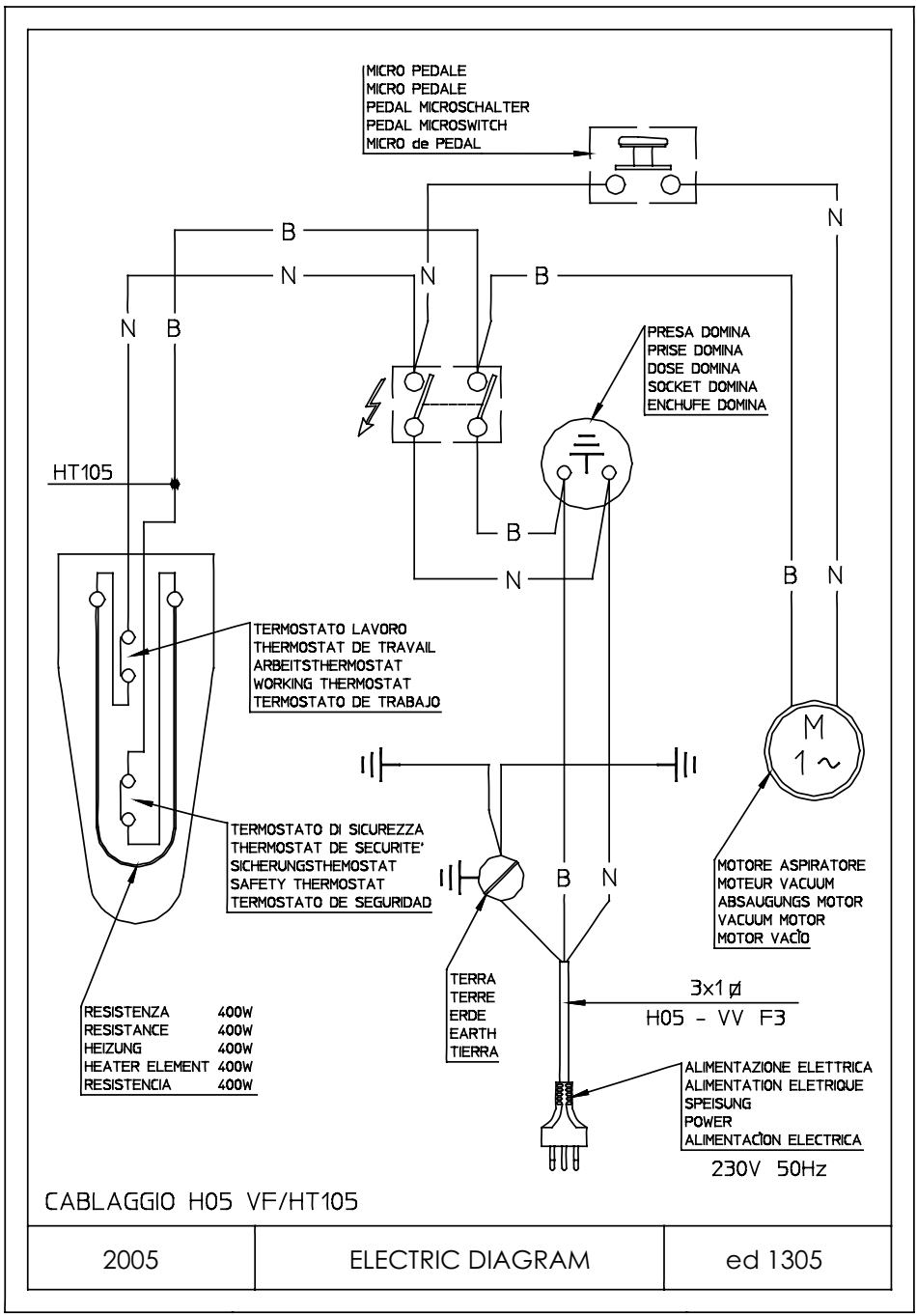
MICRO PEDALE
MICRO PEDALE
PEDAL MICROSCHALTER
PEDAL MICROSWITCH
MICRO de PEDAL
B
N
N
B
N
N
B
N
B
PRESA DOMINA
PRISE DOMINA
DOSE DOMINA
SOCKET DOMINA
ENCHUFE DOMINA
HT105
B
N
B
N
TERMOSTATO LAVORO
THERMOSTAT DE TRAVAIL
ARBEITSTHERMOSTAT
WORKING THERMOSTAT
TERMOSTATO DE TRABAJO
M
1 ~
TERMOSTATO DI SICUREZZA
THERMOSTAT DE SECURITE'
SICHERUNGSTHEMOSTAT
SAFETY THERMOSTAT
TERMOSTATO DE SEGURIDAD
B
N
MOTORE ASPIRATORE
MOTEUR VACUUM
ABSAUGUNGS MOTOR
VACUUM MOTOR
MOTOR VACÍO
TERRA
TERRE
ERDE
EARTH
TIERRA
3x1 ø
H05 - VV F3
RESISTENZA 400W
RESISTANCE 400W
HEIZUNG 400W
HEATER ELEMENT 400W
RESISTENCIA 400W
ALIMENTAZIONE ELETTRICA
ALIMENTATION ELETRIQUE
SPEISUNG
POWER
ALIMENTACÍON ELECTRICA
230V 50Hz
CABLAGGIO H05 VF/HT105
2005
ELECTRIC DIAGRAM
ed 1305

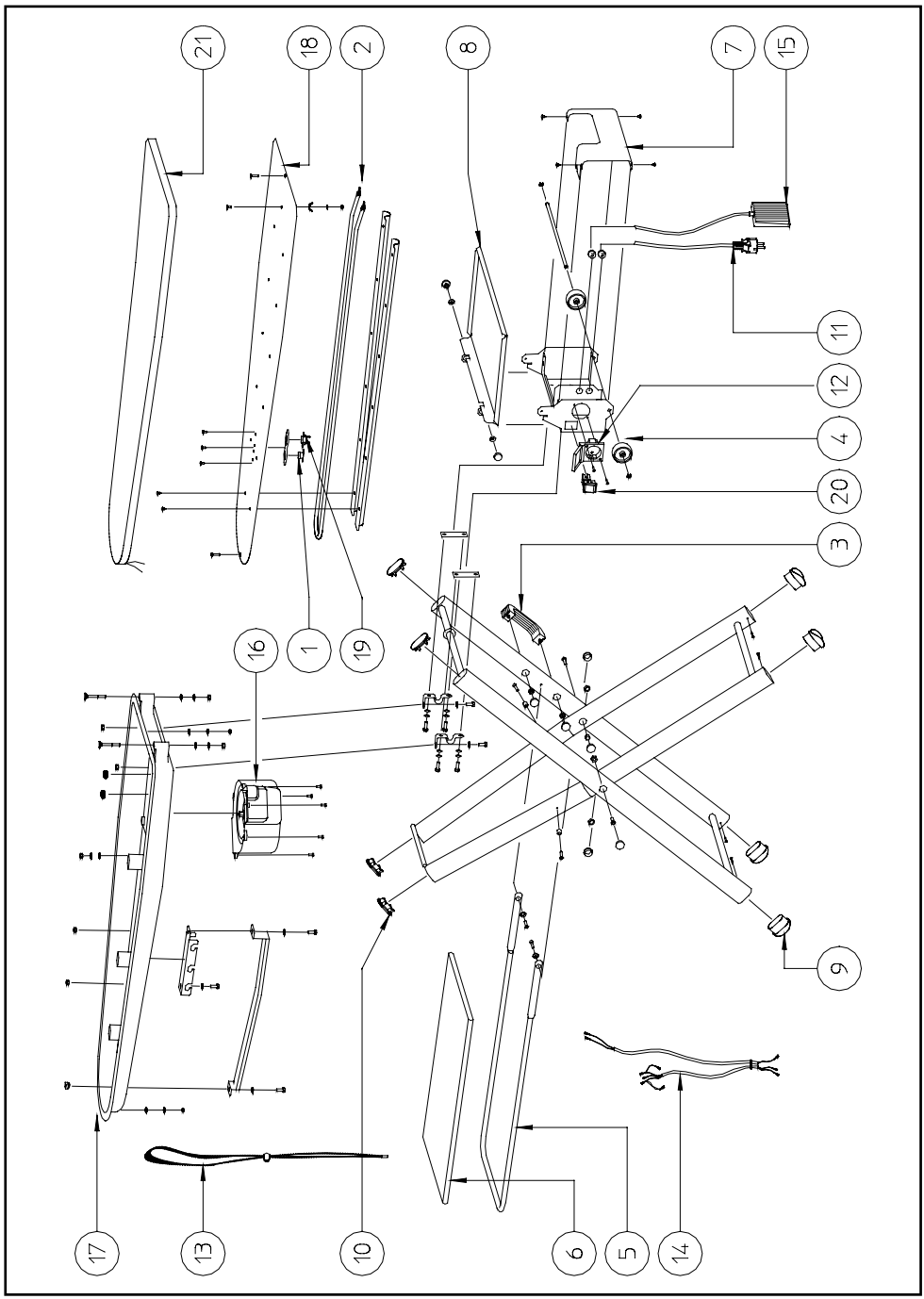
21
18
2
8
7
15
11
12
4
20
3
16
1
19
9
17
13
10
6
5
14

#	Code	Q.ty	Descrizione	Description
21	T002035	1	PRONTO TOP FU	PADDING + COVER
20	F0334008	1	INTERRUTTORE	SWITCH
19	B6851001	1	TERMOSTATO	THERMOSTAT
18	B4511002	1	LAMIERA DI COPERTURA	METAL SHEET
17	B4511001G	1	BACINELLA	BASIN
16	A25225	1	ASPIRATORE 220 V 50 Hz	VACUUM 220/50
15	21251001	1	PEDALE	PEDAL
14	20961002	1	CABLAGGIO	WIRING
13	20591001	1	CORDINO FER. PIANO	ROPE
12	20569002	1	PRESA DI CORRENTE	SOCKET
11	20561001	1	CAVO ALIMENTAZIONE	FEEDING CABLE
10	20519008	4	COPRIFORO	HOLE COVER
9	20519007	4	PIEDINO	FOOT
8	20511119	1	PIANO APPOGGIO	DOMINA SUPPORT
7	20511118	1	CHIUSURA SCATOLA	BOX COVER
6	20511116	1	TELA REGGINDUMENTI	GARMENT TRAY COVER
5	20511104	1	TELAIO REGGINDUMENTI	GARMENT TRAY FRAME
4	203004	2	RUOTA	WHEEL
3	10019001	1	MANIGLIA	HANDLE
2	0230125	1	RESISTENZA	HEATING ELEMENT
1	0220551	1	TERMOSTATO	THERMOSTAT
2005		DOMOSTIR PLIA		ed 1405

Timbro del rivenditore / Dealer / Stempel des Wiederverkäufers / Cachet du revendeur / Sello del revendedor / Återförsäljarens stämpel / Stempel van de verkoper

Dati del costruttore / Manufacturer / Herstellerdaten / Données du constructeur / Datos del fabricante / Tillverkarens data / Gegevens van de fabrikant

Edition:	3706
Date created:	13/09/2006
Date last edited:	13/09/2006
Document code:	F4TD/2-ed3706